Aflaatklep | Mondolfo Ferro 235463

Mondolfo Ferro Startline S132 LL · 2016 · Tekening 11 · positie 7

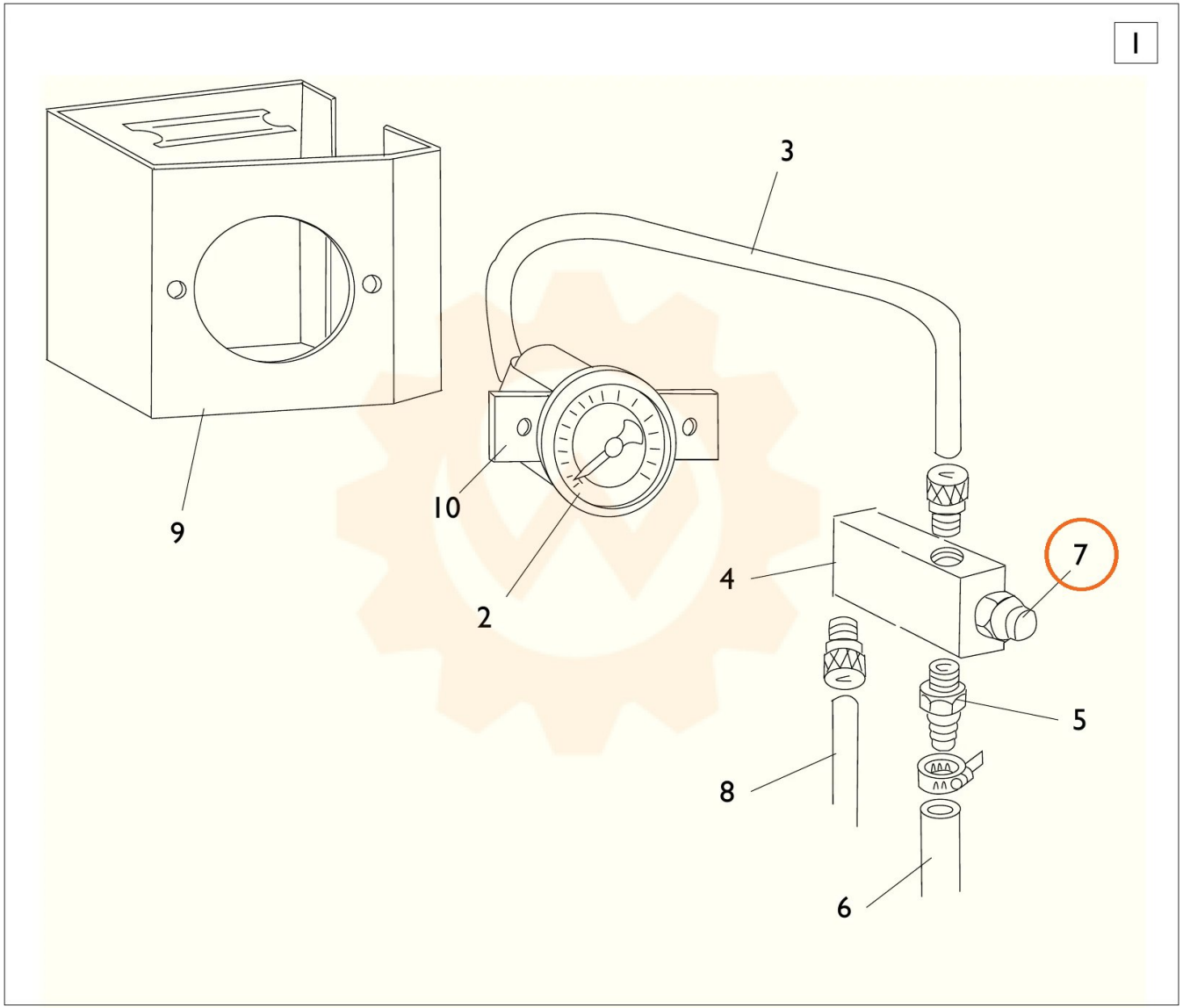
I
3
9
10
2
4
7
5
8
6