Borgring d. 8 | Mondolfo Ferro 2-00021

Mondolfo Ferro Aquila Raptor · 2024 · Tekening 11 · positie 2

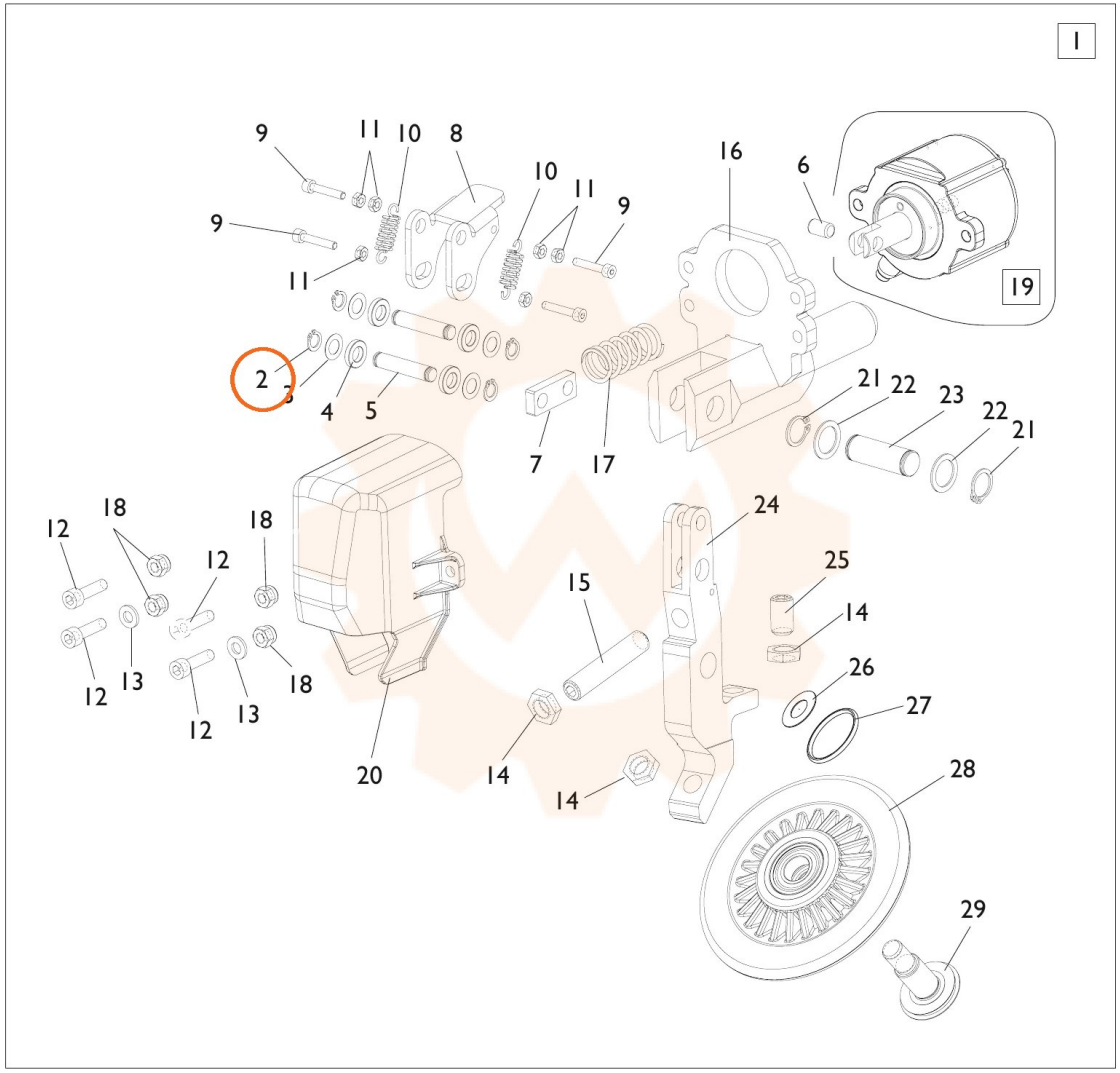
1
9
11
10
8
10
11
9
9
11
16
6
19
2
3
4
5
7
17
21
22
23
22
21
12
18
18
12
12
13
18
12
13
20
15
24
25
14
26
27
14
14
28
29