D-koppeling G1/4 T6 | Mondolfo Ferro 3-00460

Mondolfo Ferro TC975XD TI · 2025 · Overzichtstekening · positie 13

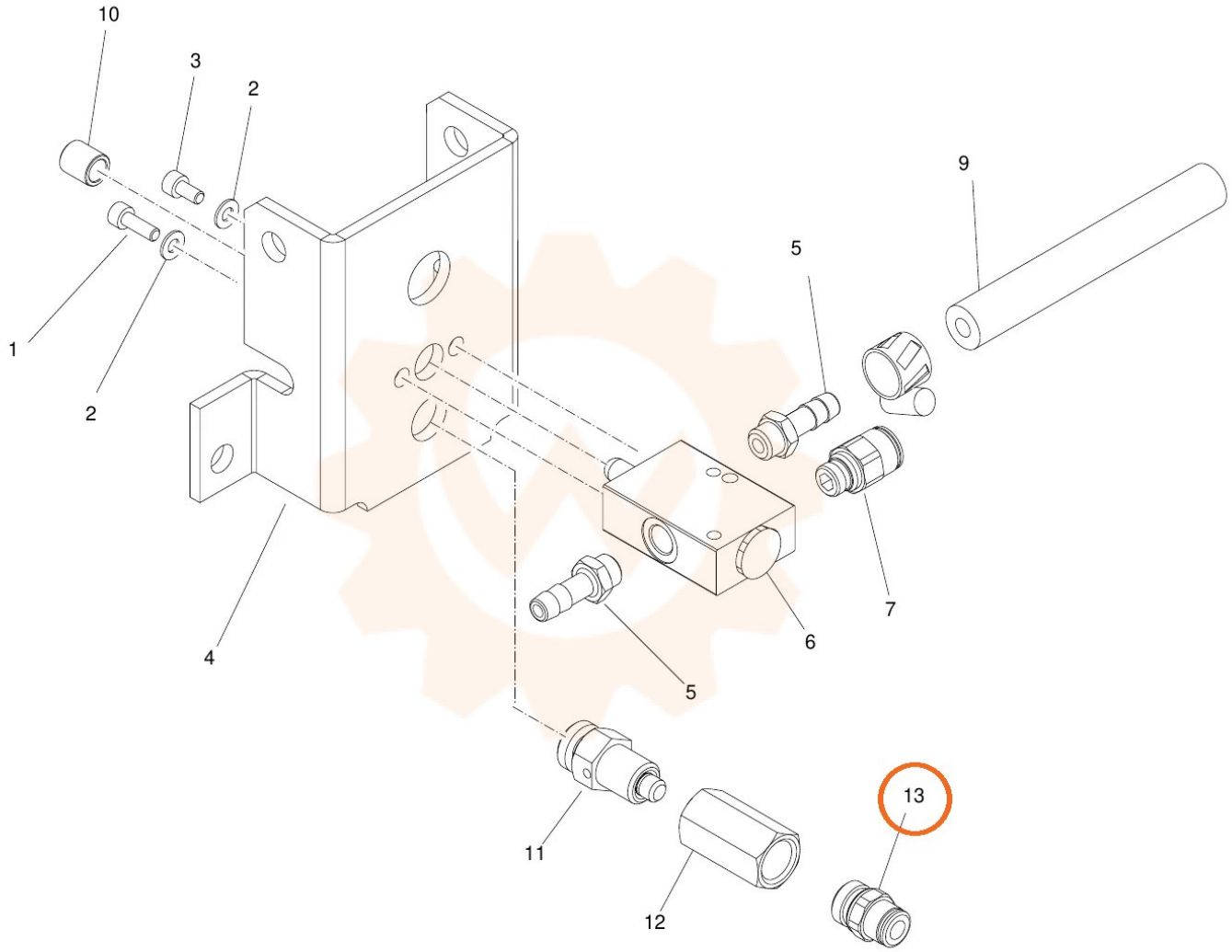
10
3
2
9
5
1
2
7
4
6
5
13
11
12