Borgmoer M16 | Mondolfo Ferro 2-01163

Mondolfo Ferro TB124 HY Reverse · 2025 · Overzichtstekening · positie 10

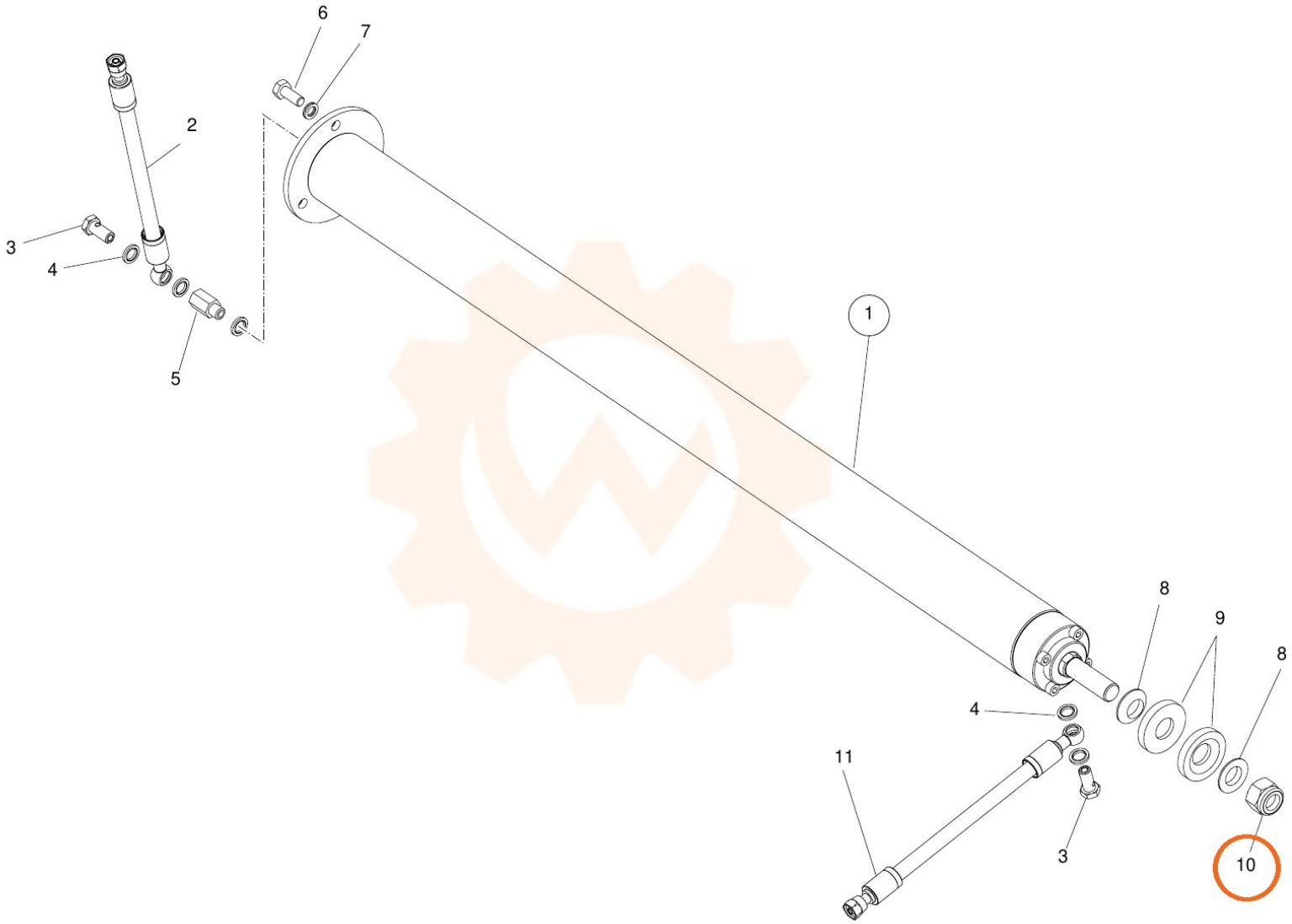
6
7
2
3
4
5
1
8
9
8
4
11
3
10