GRUPPO MANOMETRO
GAUGE GROUP

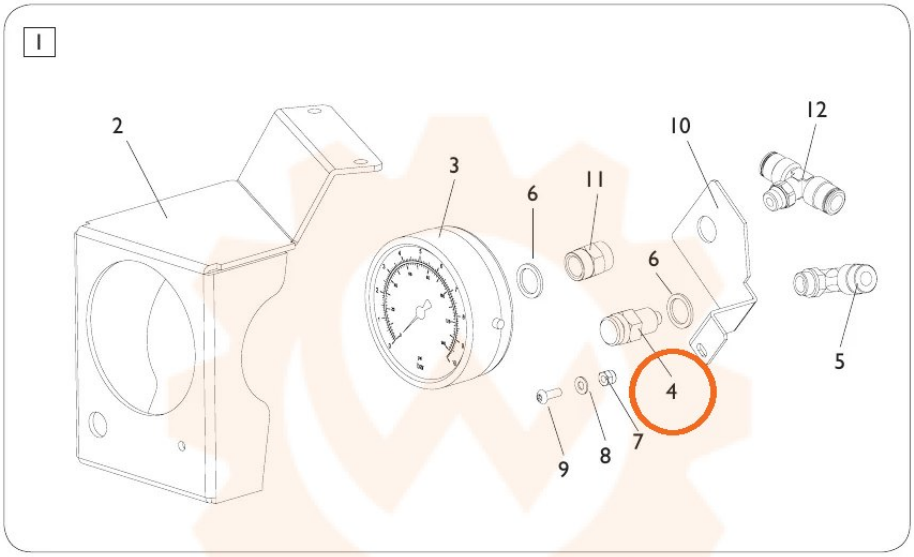

TORNA AL COMPLESSIVO
RETURNS TO OVERALL