Borgmoer M8 | Mondolfo Ferro 2-01137

Mondolfo Ferro Tmw 20S · 2025 · Overzichtstekening · positie 6

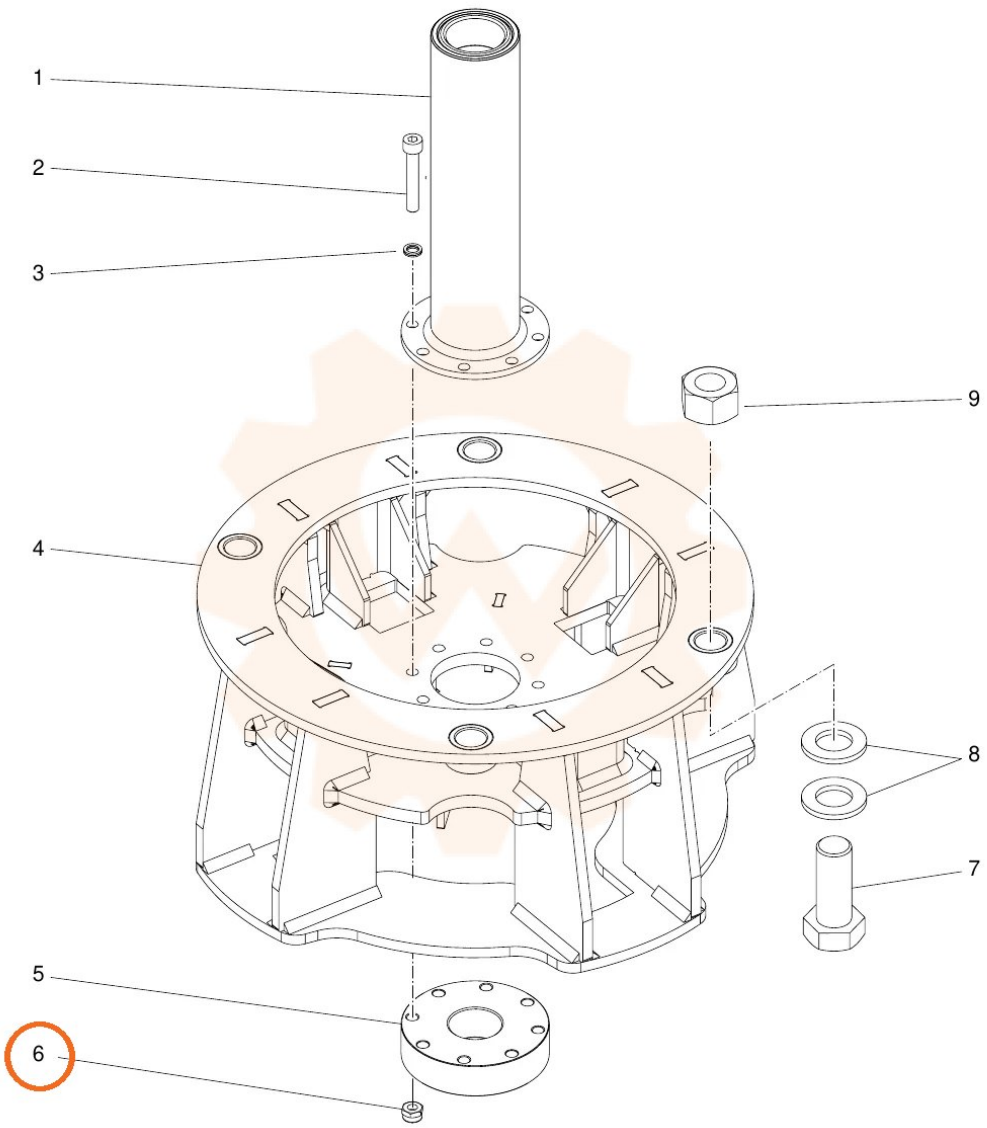
1
2
3
4
5
6
7
8
9