Stekkerverbinding 4-voudig | Mondolfo Ferro 4-105409

Mondolfo Ferro Trigon 4 Evolution · 2008 · Tekening 32 · positie 100

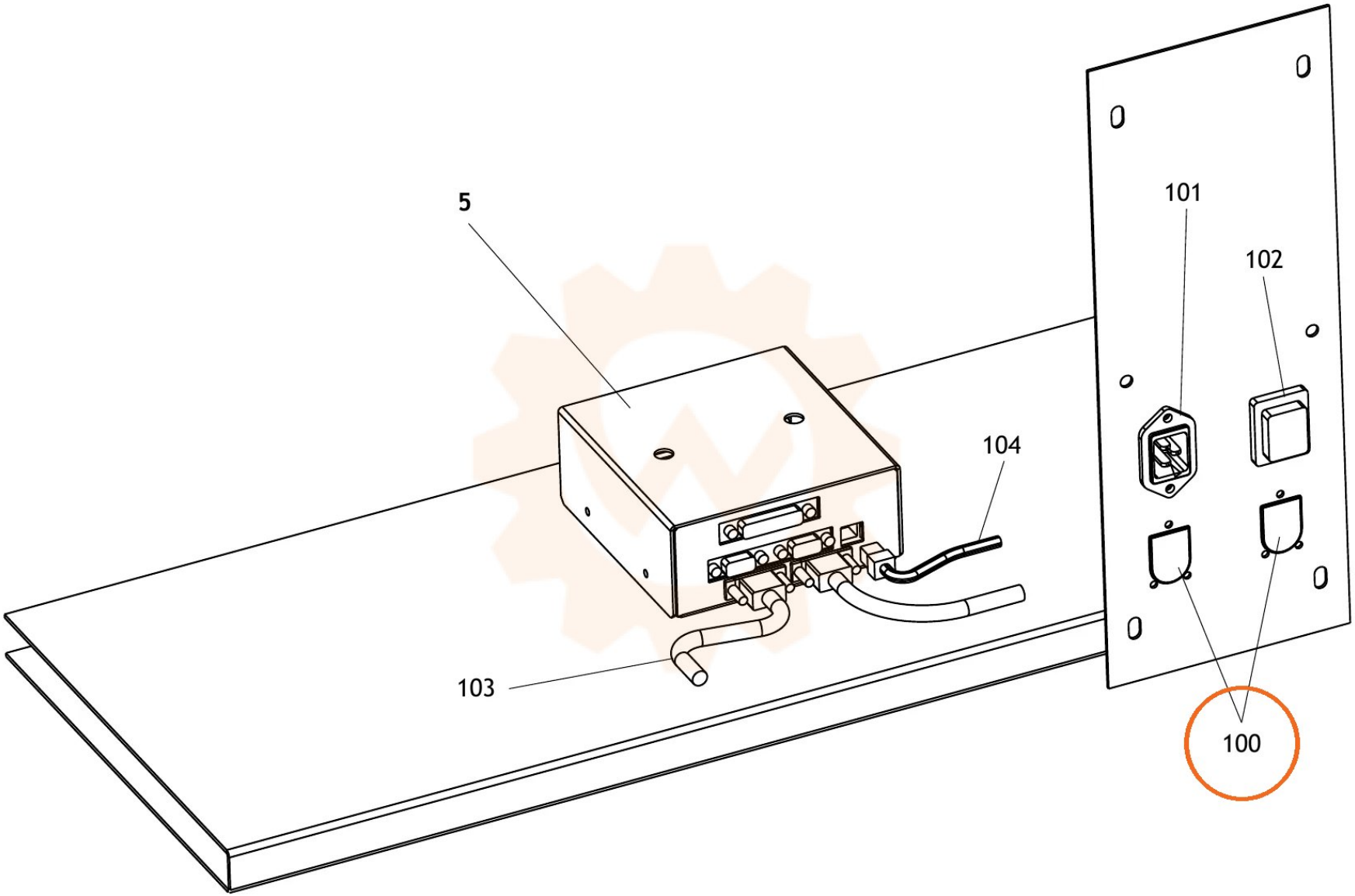
5
101
102
104
103
100