Borgmoer M6 | Mondolfo Ferro 2-01979

Mondolfo Ferro AS905 Motorbike · 2024 · Overzichtstekening · positie 4 (3 keer op deze tekening)

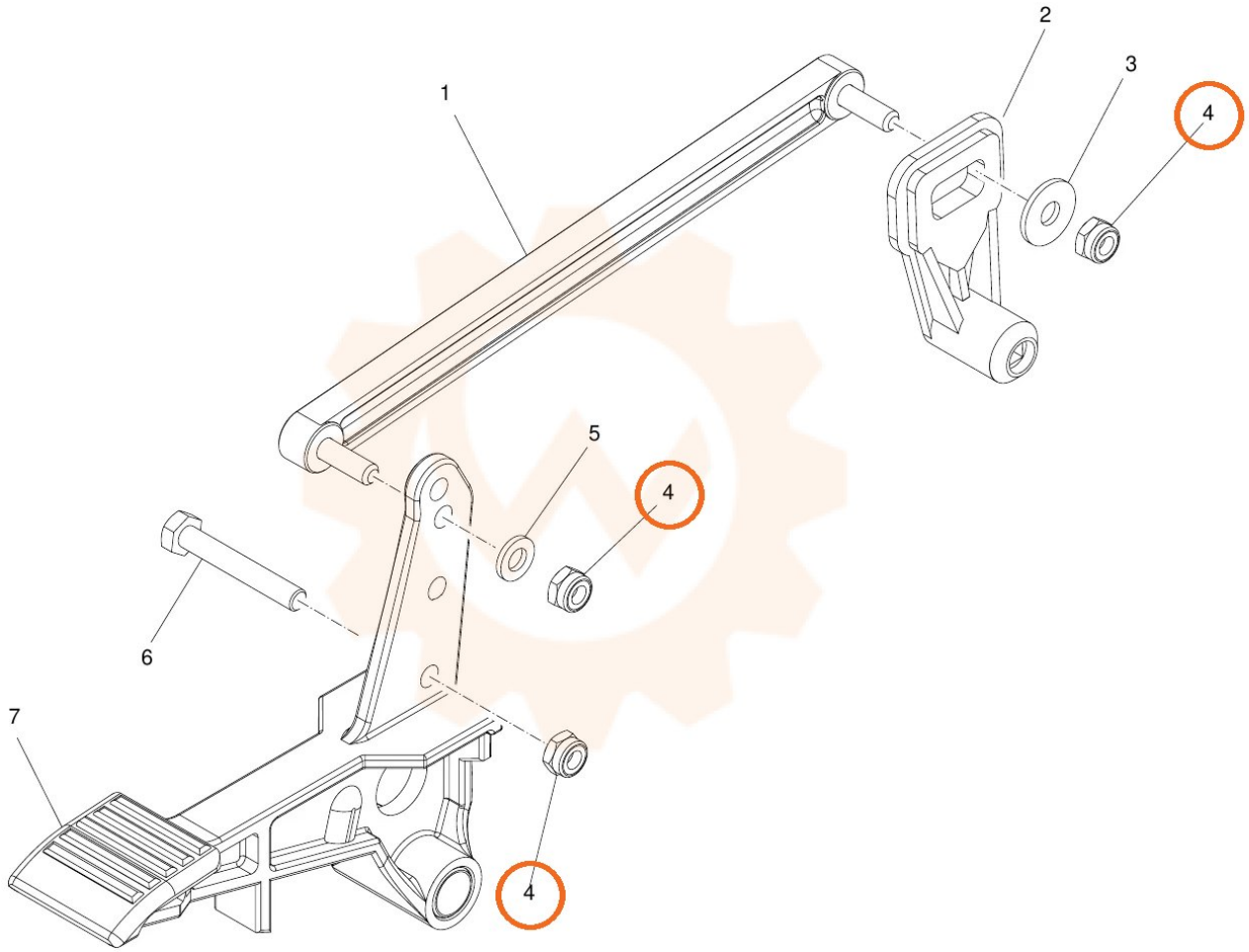
1
2
3
4
5
4
6
7
4