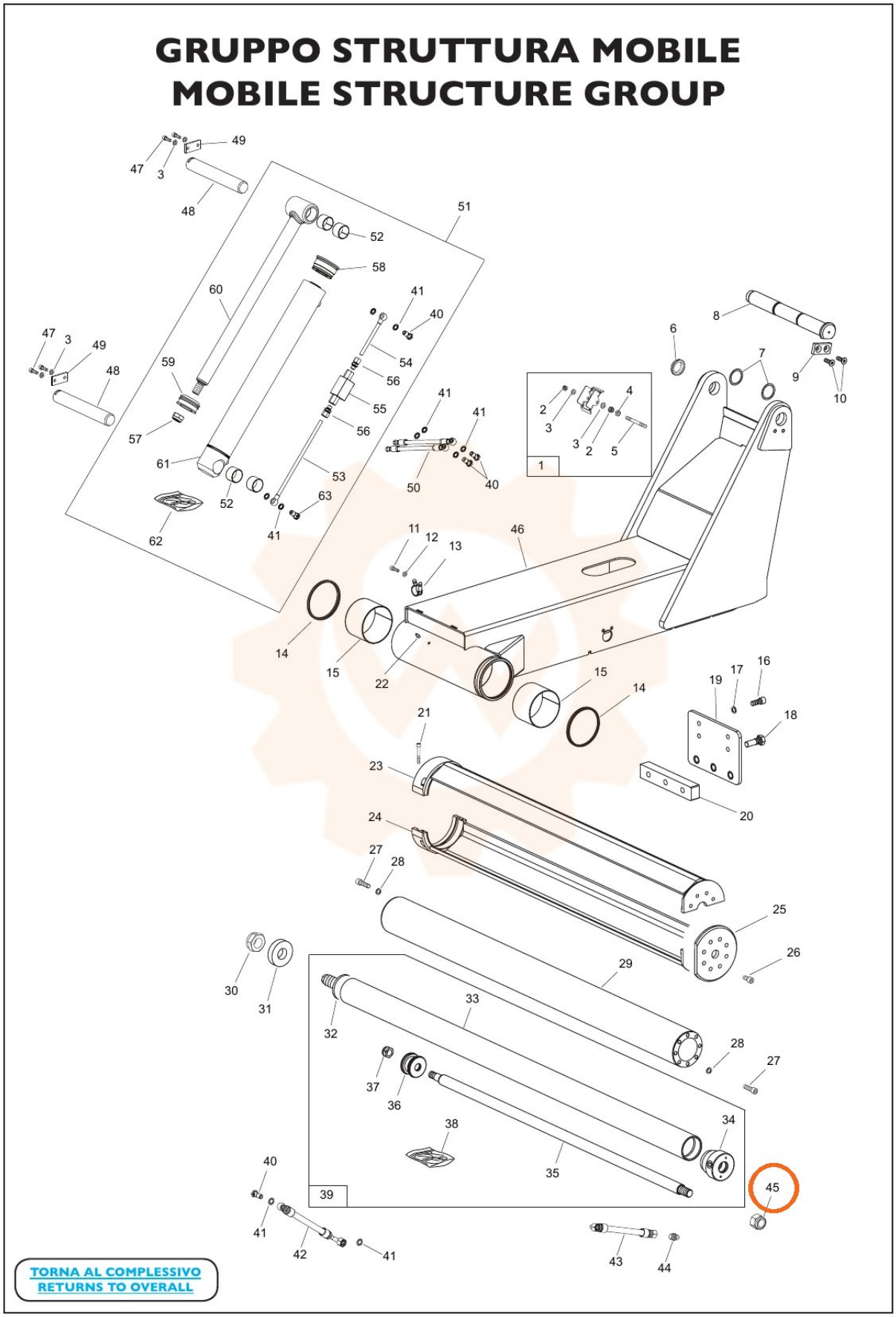
GRUPPO STRUTTURA MOBILE
MOBILE STRUCTURE GROUP
TORNA AL COMPLESSIVO
RETURNS TO OVERALL