Flenshouder | Mondolfo Ferro 438319

Mondolfo Ferro MT3800 UP Touchscreen · 2024 · Tekening 48 · positie 3 (3 keer op deze tekening)

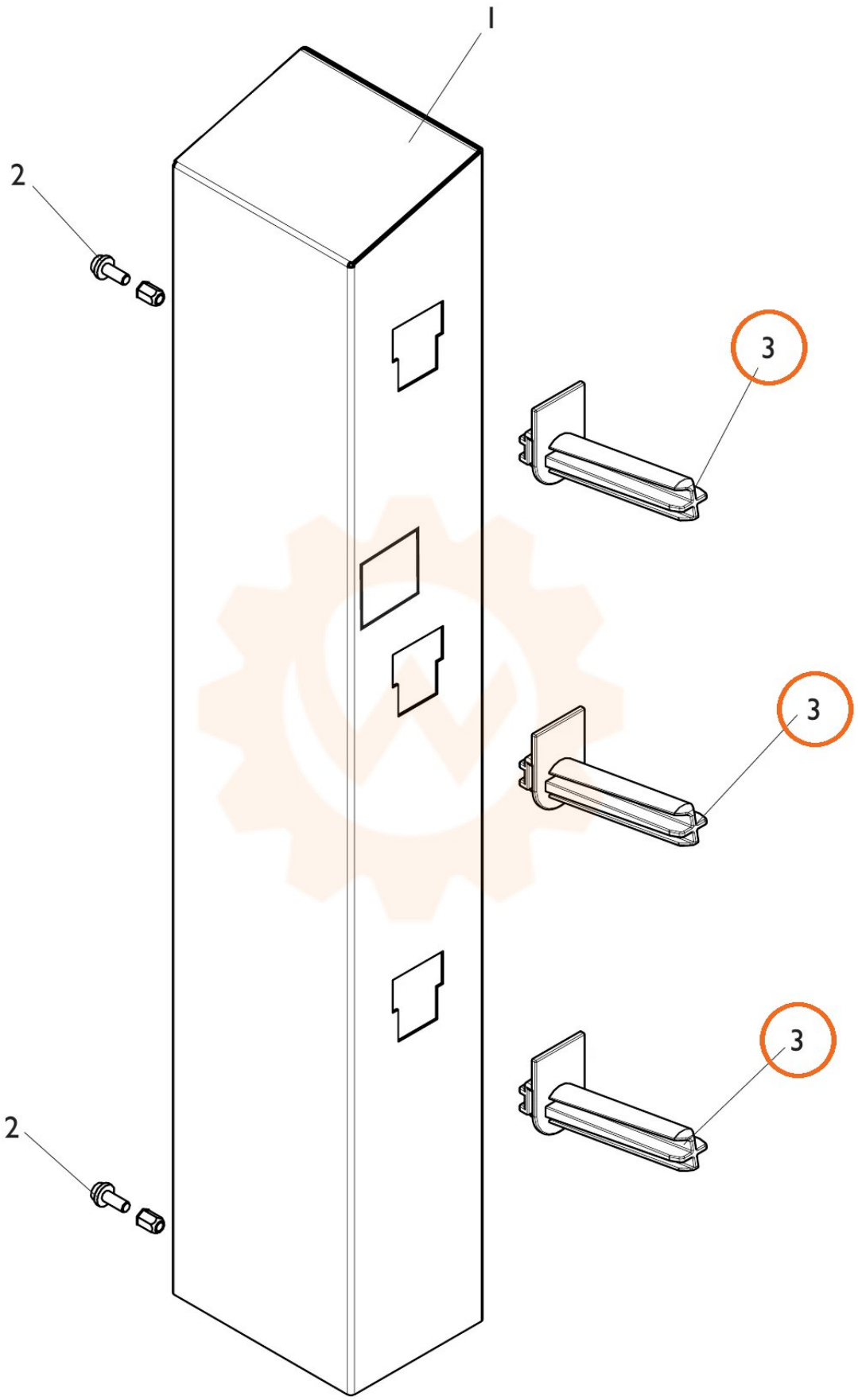
1
2
3
3
3
2