Steeknippel haaks | Mondolfo Ferro FPL 6-01

Mondolfo Ferro Startline S630 LL · 2024 · Overzichtstekening · positie 4

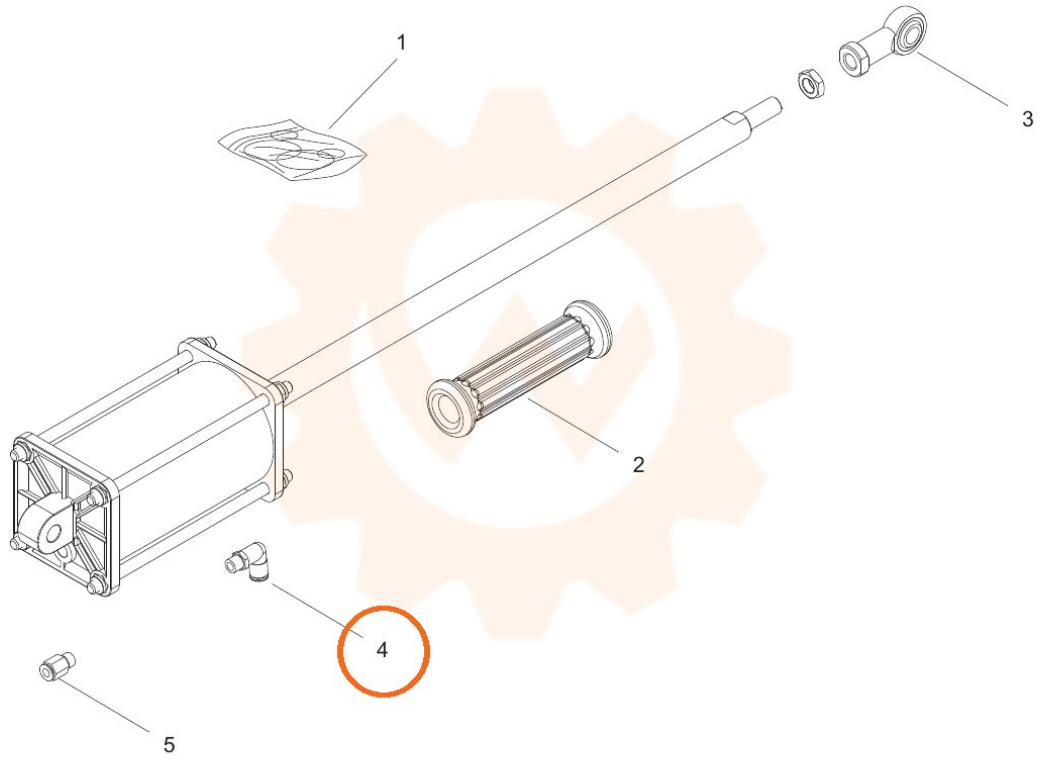
1
2
3
4
5