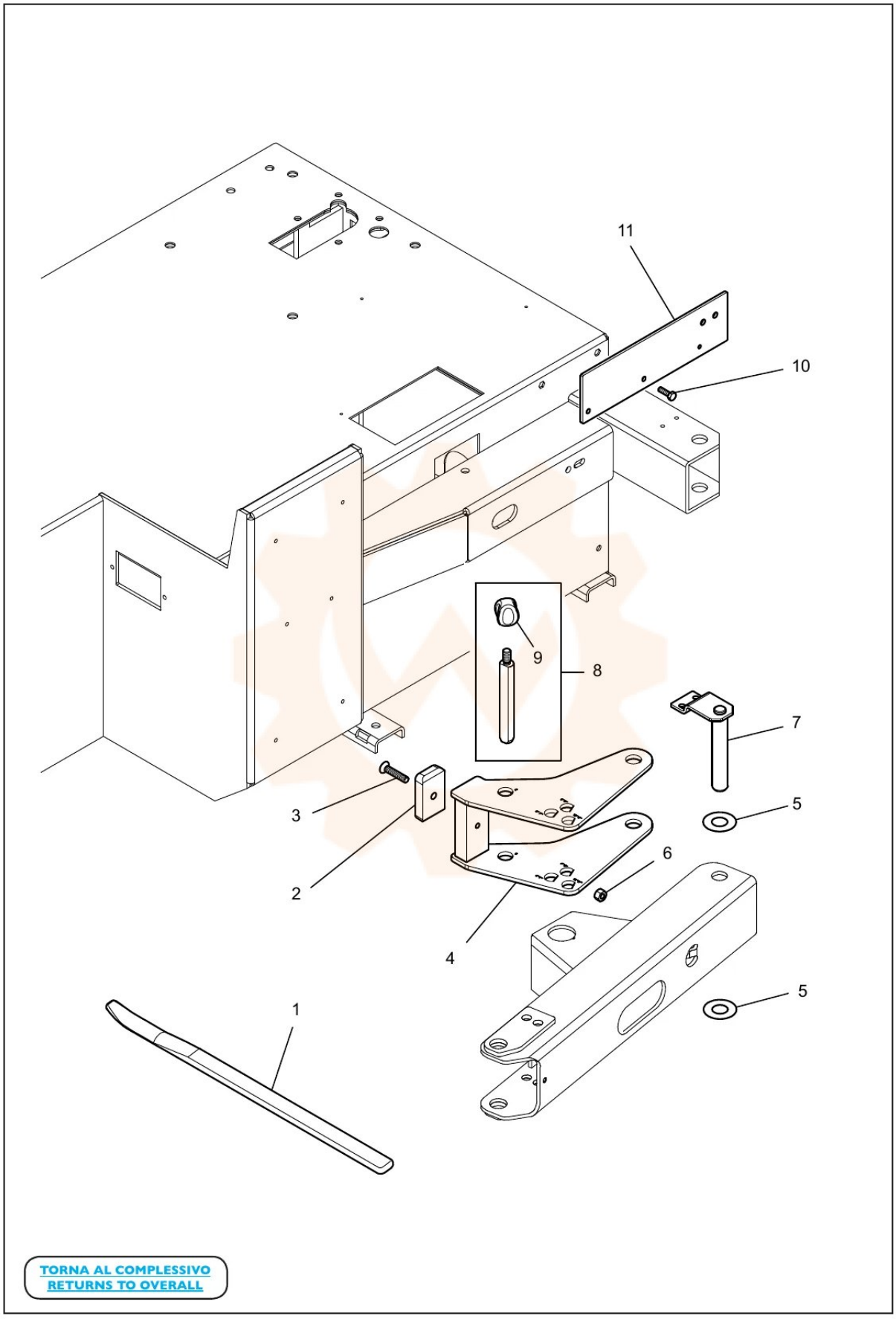
11
10
9
8
7
5
3
2
6
4
5
1
TORNA AL COMPLESSIVO
RETURNS TO OVERALL