Beschermpin met arm veerbevestiging | Mondolfo Ferro 4-119910A

Mondolfo Ferro MT3650 UP Touchscreen · 2024 · Tekening 60 · positie 8

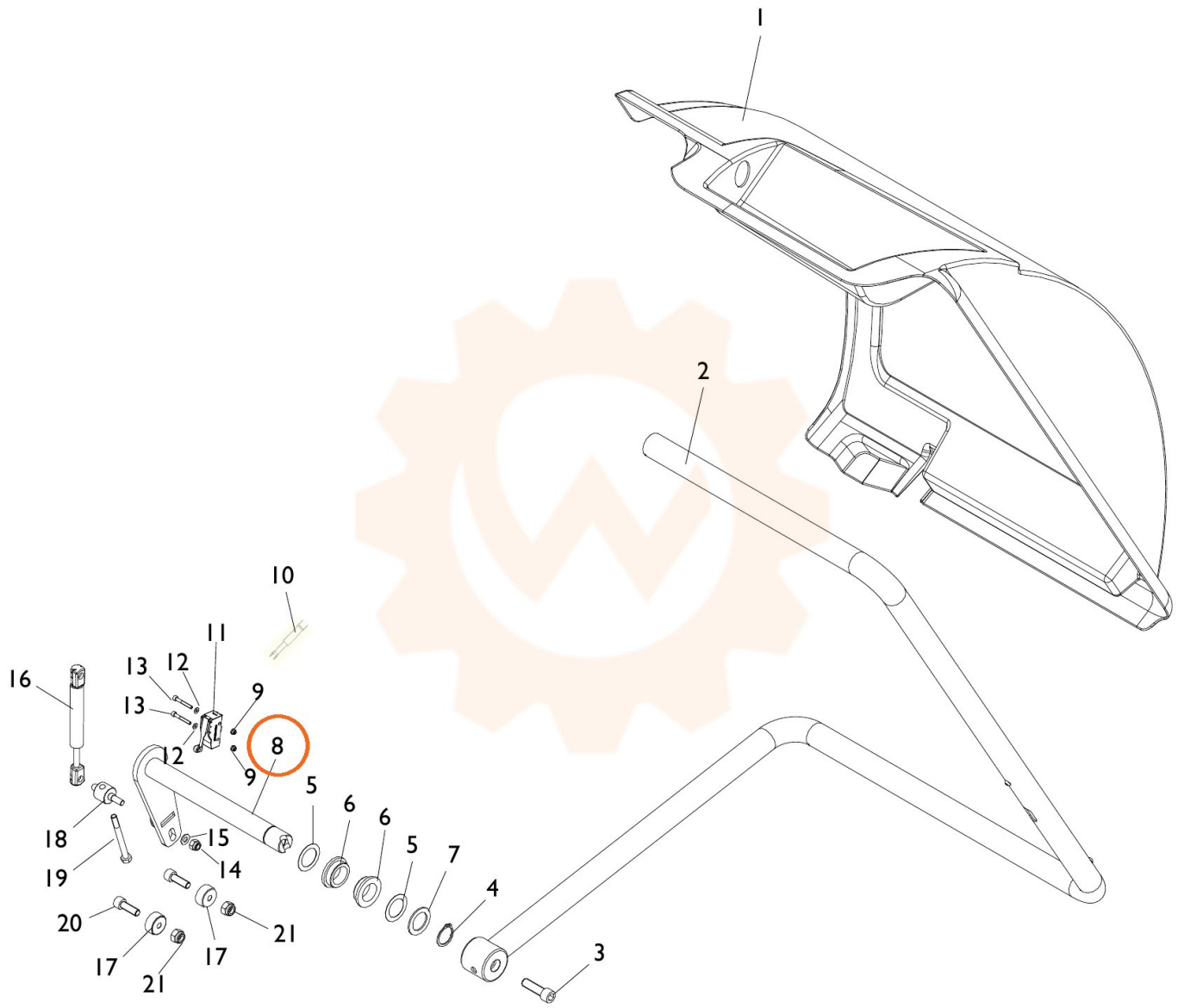
1
2
3
4
5
6
6
5
7
8
9
9
10
11
12
12
13
13
14
15
16
17
17
18
19
20
21
21