Complete linkercamera | Mondolfo Ferro 5-900081

Mondolfo Ferro Trigon Novo · 2017 · Tekening 1 · positie 4

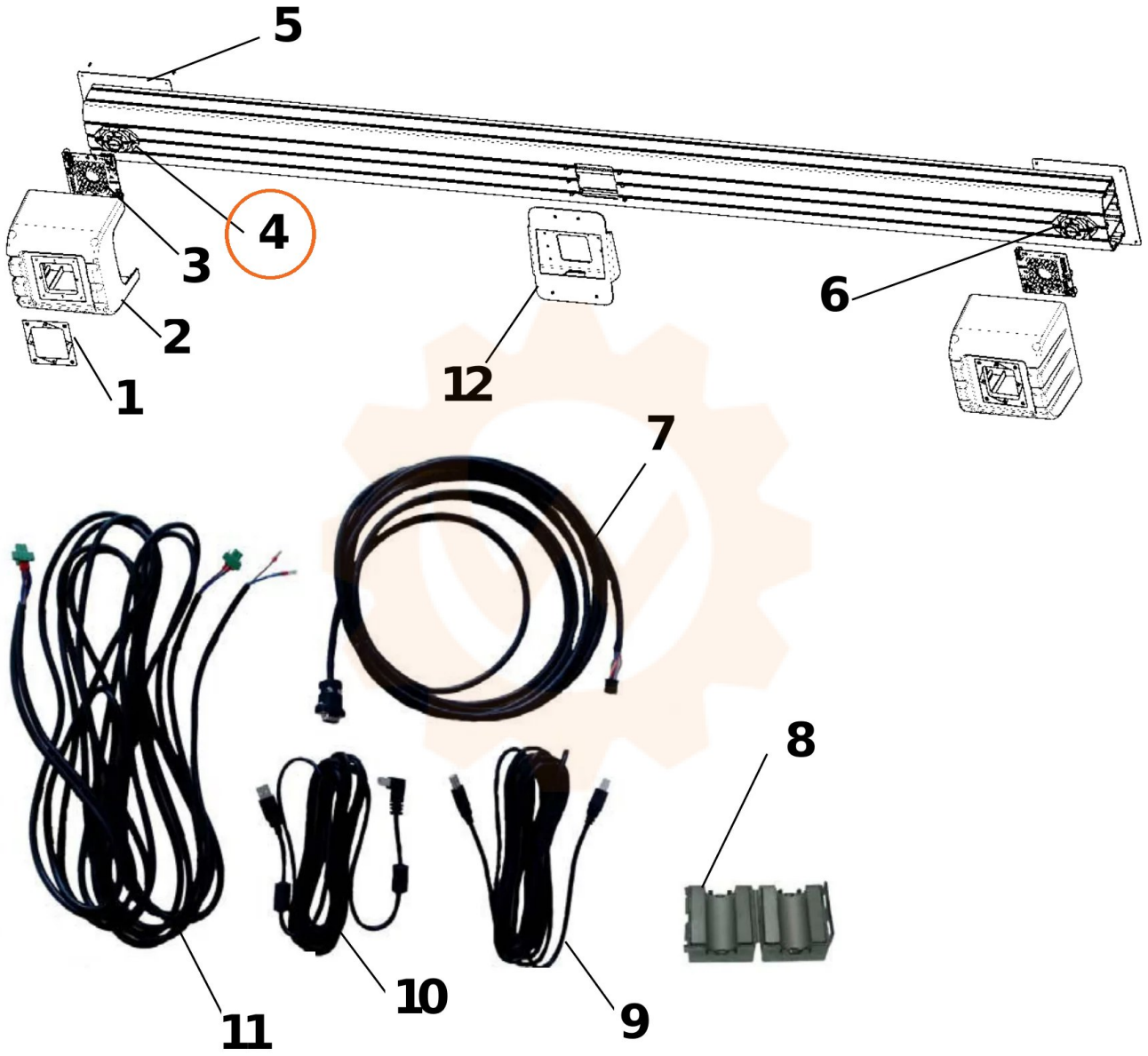
5
4
3
2
1
12
6
7
8
11
10
9