Micro 10A | Mondolfo Ferro 4-105962

Mondolfo Ferro MT3700 · 2009 · Tekening 836 · positie 1101

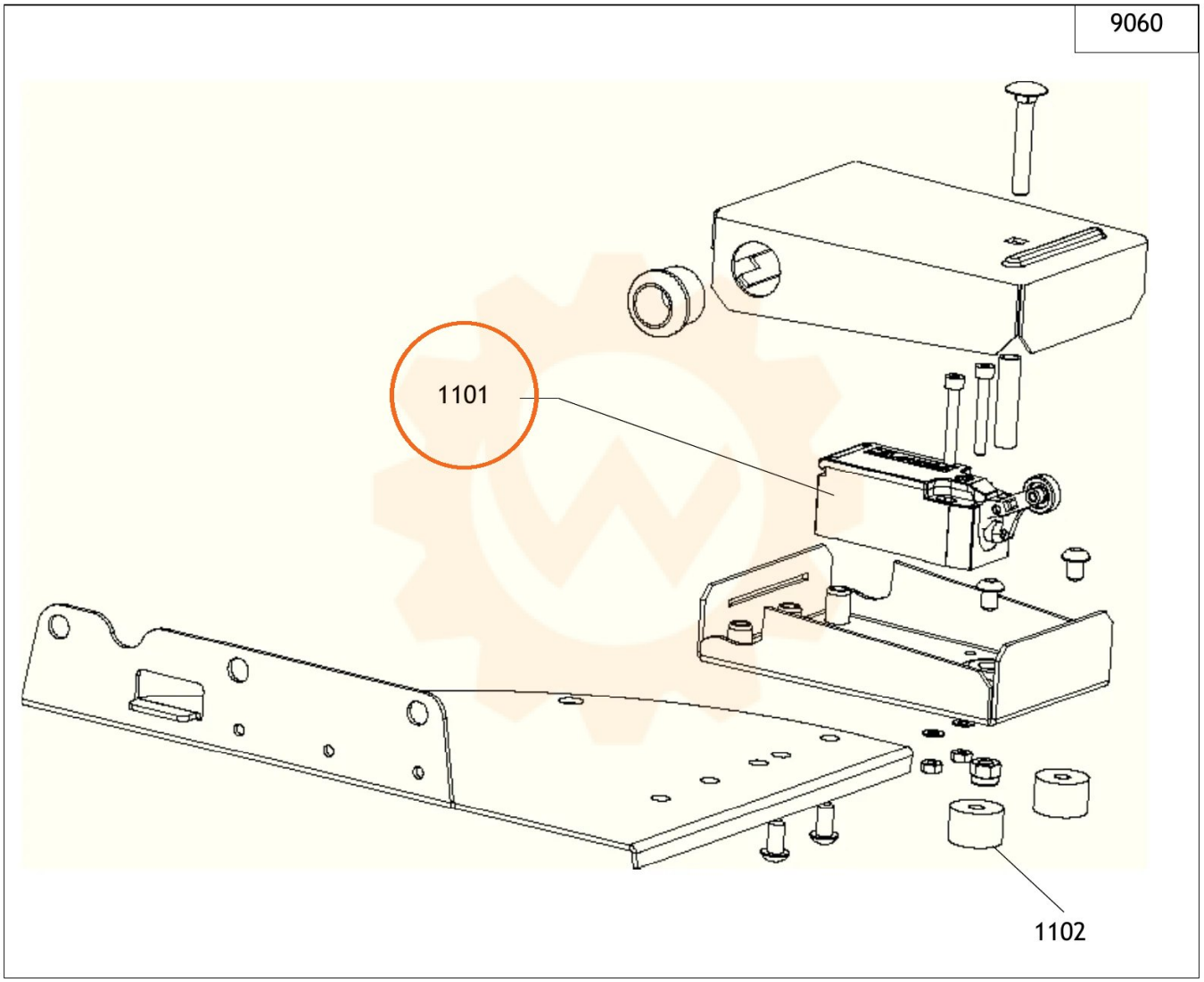
9060
1101
1102