20-40-H 2-armiger Universal-Abzieher mit Hydraulikspindel, Spannweite 15 mm bis 650 mm, Spanntiefe 300 mm



ANWENDUNGSBILD



BESCHREIBUNG

Die 2-armigen Universal-Abzieher mit gleitenden, immer parallelen Abzugshaken der Baureihe 20 werden zum Abziehen von Lagern, Zahnrädern und Scheiben in allen gängigen Größen für Handwerk, Werkstatt und Industrie eingesetzt. Damit lässt sich jedes Bauteil lösen, das auf einer Welle sitzt und von außen frei zugänglich ist. Die Abzieher-Allrounder sorgen sowohl beim Außenabziehen als auch Innenausziehen für eine zerstörungsfreie Demontage. Je nach Anwendungsfall gibt es verschiedene Varianten des 2-armigen Universal-Abziehers. Die Baureihe 20 überzeugt zudem durch ihr modulares Baukastensystem, woraus sich eine Vielzahl an optionalen Kombinationsmöglichkeiten ergibt. Hierzu zählen z.B. verschiedene Hakentypen, Verlängerungen, Wechseldruckstücke, hydraulische Erweiterungen und vieles mehr.

EINSATZBEREICH

Zum Abziehen von Lagern, Zahnrädern und Scheiben in allen gängigen Größen für Handwerk, Werkstatt und Industrie.

BENEFIT

- Schraubverbindung ermöglicht leichtes Lösen und besonders festes Anziehen der Abzugshaken mit einem Sechskantschlüssel
- Anwendung auch bei exzentrischen Bauteilen durch freibewegliche, auf der Traverse gleitende Abzugshaken
- Spindelauslauf zum Schutz des Gewindes
- Fetthydraulische Spindel garantiert ein leichtes und kontrolliertes Abziehen von besonders festsitzenden Teilen bei geringem Kraftaufwand
- Optional umrüstbar von einem Außenabzieher zu einem Innenauszieher durch Umdrehen der Abzugshaken
- Abrutschsicherung am Spindelkopf für sicheres Arbeiten mit Schraubenschlüssel
- Spindelauslauf zum Schutz des Gewindes

BEDIENUNG

- Abzugshaken von außen an das abzuziehende Teil ansetzen
- Klauen unter das Bauteil schieben
- Schraubenschlüssel zur Befestigung der Haken nutzen
- Spindel zur Fixierung manuell auf Druck ziehen
- Hebelarm an der Hydraulikpumpe betätigen, bis das Bauteil gelöst ist

STAMMDATEN

GTIN [GTIN]	4021176732218
Ursprungsland	DE
Material	Werkzeugstahl
Baureihe	20-H
Gewicht Brutto [kg]	28,29 kg
Verpackungsinhalt	1 Stück
Verpackungsgesetz	PAPPE PAP 21
Weltweite Vertriebsfähigkeit gegeben	Ja (REACH, RoHS, POP, PROP65, TSCA)

ERSATZTEILE

- 20-40-T_Traverse für 20-40
- 20-5-T_Traverse mit Buchse für 20-5
- 4-SP-P_Abzugshaken mit verstellbarer Länge (Paar)
- 5-SP-P_Abzugshaken mit verstellbarer Länge (Paar)
- 8-1-B_Lange Hydraulikspindel | 7,655 kg
- 8-HP-633_Hydraulikspindel mit Handhebeltätigung | 7,46 kg
- 8-HP-EP

2-armiger Universal-Abzieher mit Hydraulikspindel, Spannweite 15 mm bis 650 mm, Spanntiefe 300 mm

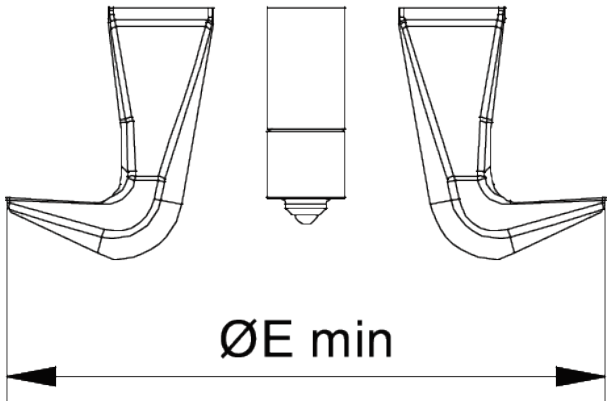

Abkürzung	Attribut	Wert
A	Spanntiefe Aussenabziehen [mm]	300 mm
Cmin	Spannweite Aussenabziehen (min.) [mm]	15 mm
Cmax	Spannweite Aussenabziehen (max.) [mm]	650 mm
Emin	Spannweite Innenausziehen (min.) [mm]	200 mm
Emax	Spannweite Innenausziehen (max.) [mm]	710 mm
Fmax	max. Zugkraft [t]	12 t
Fmax	max. Zugkraft [kN]	120 kN

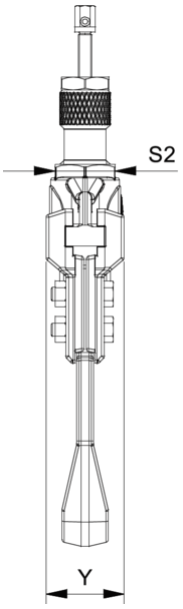

Abkürzung	Attribut	Wert
A	Spanntiefe Aussenabziehen [mm]	300 mm
Cmin	Spannweite Aussenabziehen (min.) [mm]	15 mm
Cmax	Spannweite Aussenabziehen (max.) [mm]	650 mm
Emin	Spannweite Innenausziehen (min.) [mm]	200 mm
Emax	Spannweite Innenausziehen (max.) [mm]	710 mm
Fmax	max. Zugkraft [t]	12 t
Fmax	max. Zugkraft [kN]	120 kN

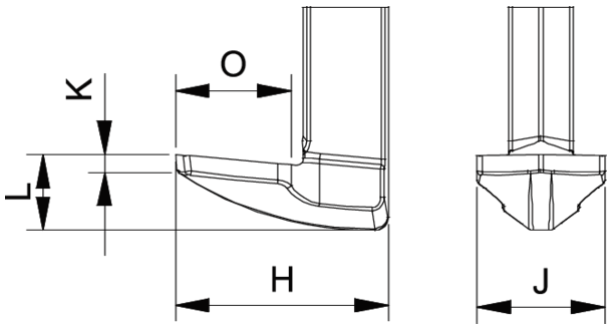

Abkürzung	Attribut	Wert
A	Spanntiefe Aussenabziehen [mm]	300 mm
Cmin	Spannweite Aussenabziehen (min.) [mm]	15 mm
Cmax	Spannweite Aussenabziehen (max.) [mm]	650 mm
Emin	Spannweite Innenausziehen (min.) [mm]	200 mm
Emax	Spannweite Innenausziehen (max.) [mm]	710 mm
Fmax	max. Zugkraft [t]	12 t
Fmax	max. Zugkraft [kN]	120 kN

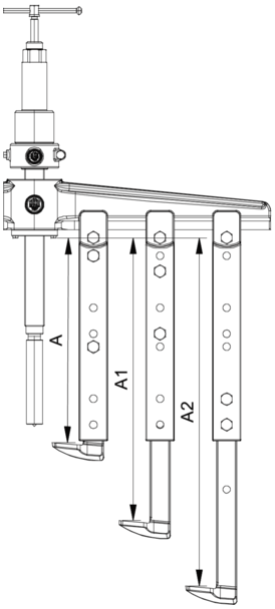

Abkürzung	Attribut	Wert
A	Spanntiefe Aussenabziehen [mm]	300 mm
Cmin	Spannweite Aussenabziehen (min.) [mm]	15 mm
Cmax	Spannweite Aussenabziehen (max.) [mm]	650 mm
Emin	Spannweite Innenausziehen (min.) [mm]	200 mm
Emax	Spannweite Innenausziehen (max.) [mm]	710 mm
Fmax	max. Zugkraft [t]	12 t

Fmax	max. Zugkraft [kN]	120 kN

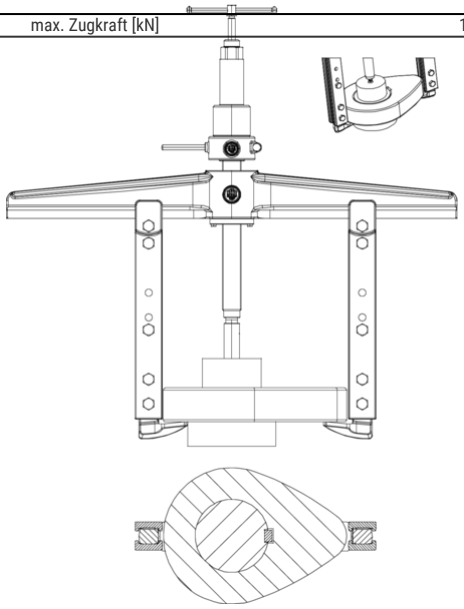

Abkürzung	Attribut	Wert
A	Spanntiefe Aussenabziehen [mm]	300 mm
Cmin	Spannweite Aussenabziehen (min.) [mm]	15 mm
Cmax	Spannweite Aussenabziehen (max.) [mm]	650 mm
Emin	Spannweite Innenausziehen (min.) [mm]	200 mm
Emax	Spannweite Innenausziehen (max.) [mm]	710 mm
Fmax	max. Zugkraft [t]	12 t
Fmax	max. Zugkraft [kN]	120 kN

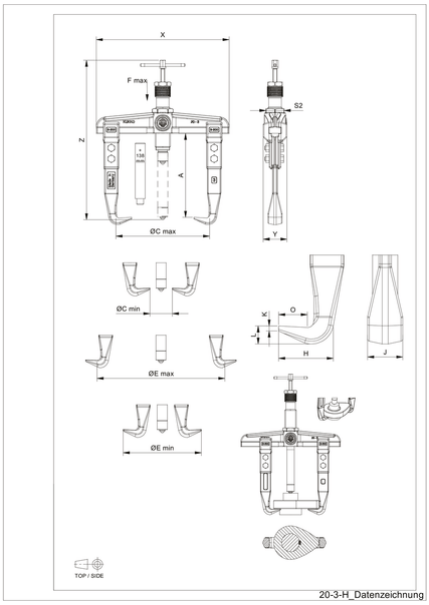

20-3-H_Datenzeichnung

Abkürzung	Attribut	Wert
A	Spanntiefe Aussenabziehen [mm]	300 mm
Cmin	Spannweite Aussenabziehen (min.) [mm]	15 mm
Cmax	Spannweite Aussenabziehen (max.) [mm]	650 mm
Emin	Spannweite Innenausziehen (min.) [mm]	200 mm
Emax	Spannweite Innenausziehen (max.) [mm]	710 mm
Fmax	max. Zugkraft [t]	12 t
Fmax	max. Zugkraft [kN]	120 kN