# GRUPPO BRACCIO OPERANTE
# OPERATING ARM GROUP

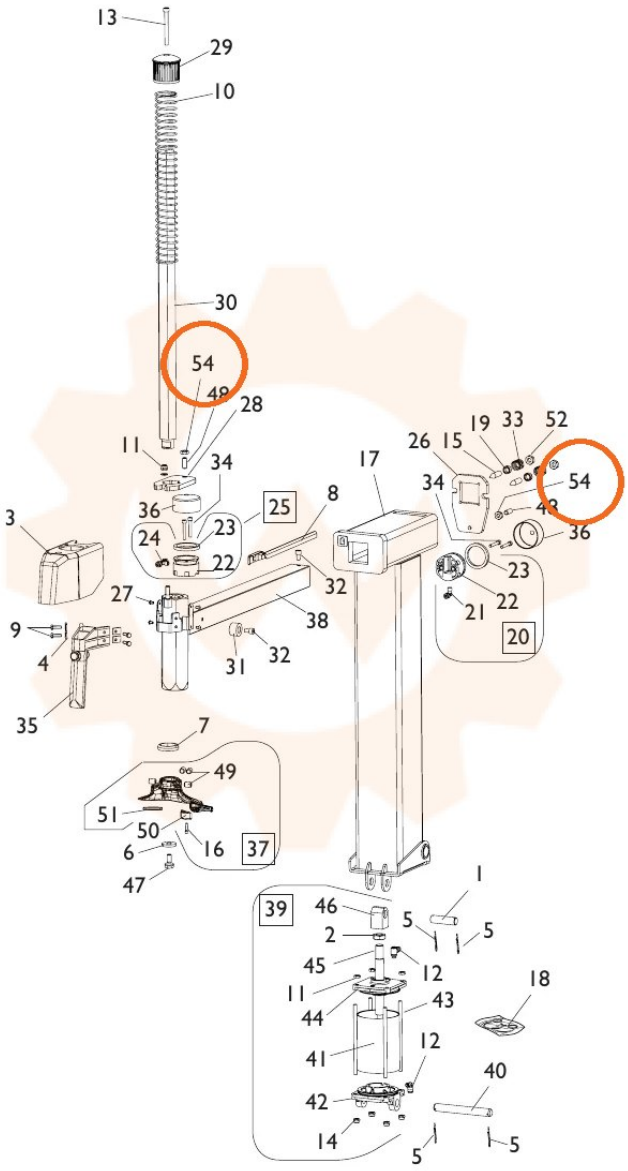


TORNA AL COMPLESSIVO
RETURNS TO OVERALL