Buffers | Mondolfo Ferro 4-114879

Mondolfo Ferro Aquila Tornado · 2025 · Overzichtstekening · positie 27

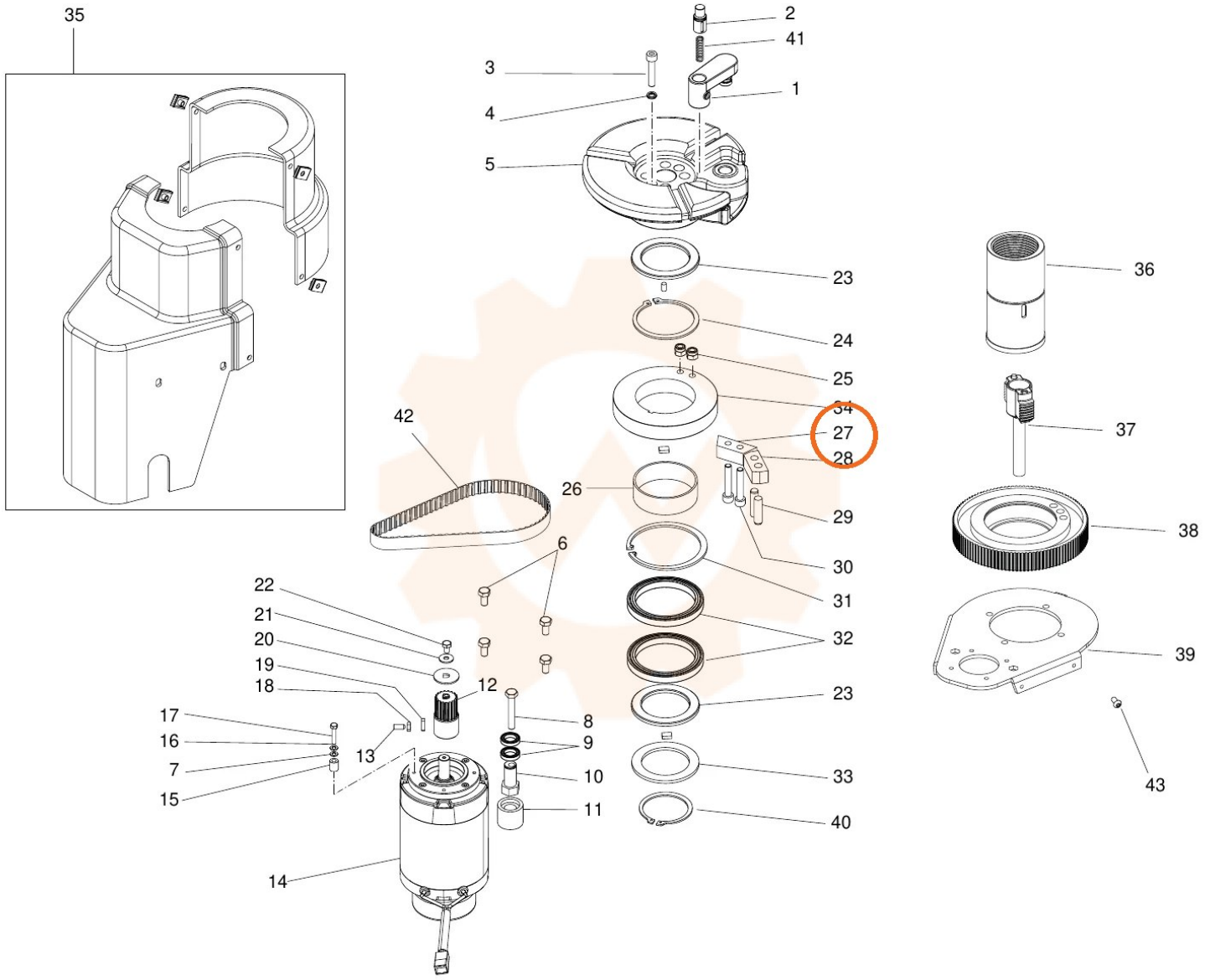
35
2
41
3
1
4
5
23
36
24
25
34
27
28
37
42
26
29
38
6
30
31
22
21
20
19
18
12
32
39
23
17
16
7
15
13
8
9
10
11
33
40
43
14