Bipolaire schakelaar | Mondolfo Ferro 3-03092A

Mondolfo Ferro TBE156 Pro · 2024 · Tekening 16 · positie 24

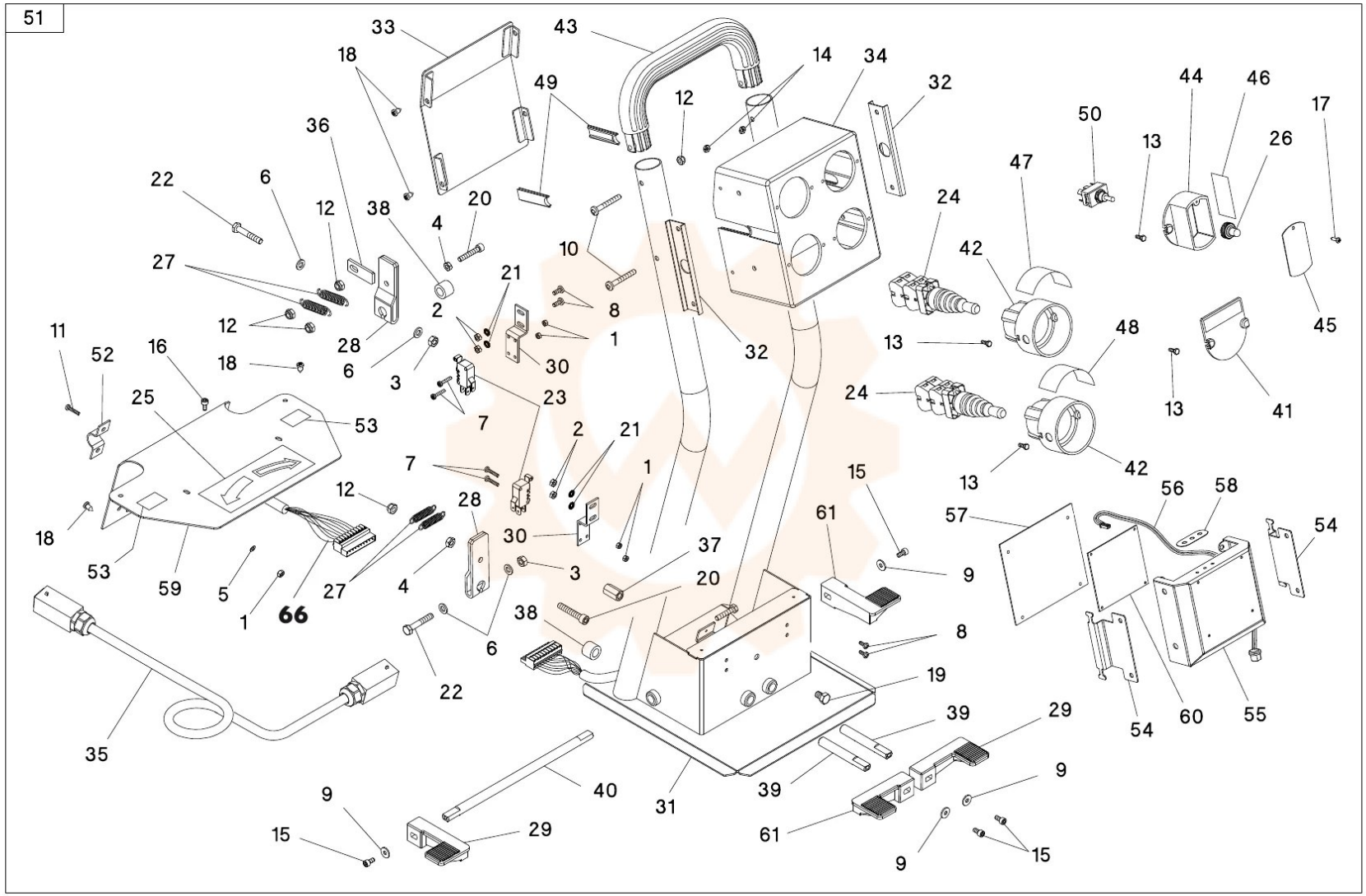
51
66