Inbus bolkopbout M6 x 8 | Mondolfo Ferro 2-02151

Mondolfo Ferro TC915XD TI · 2025 · Overzichtstekening · positie 17 (3 keer op deze tekening)

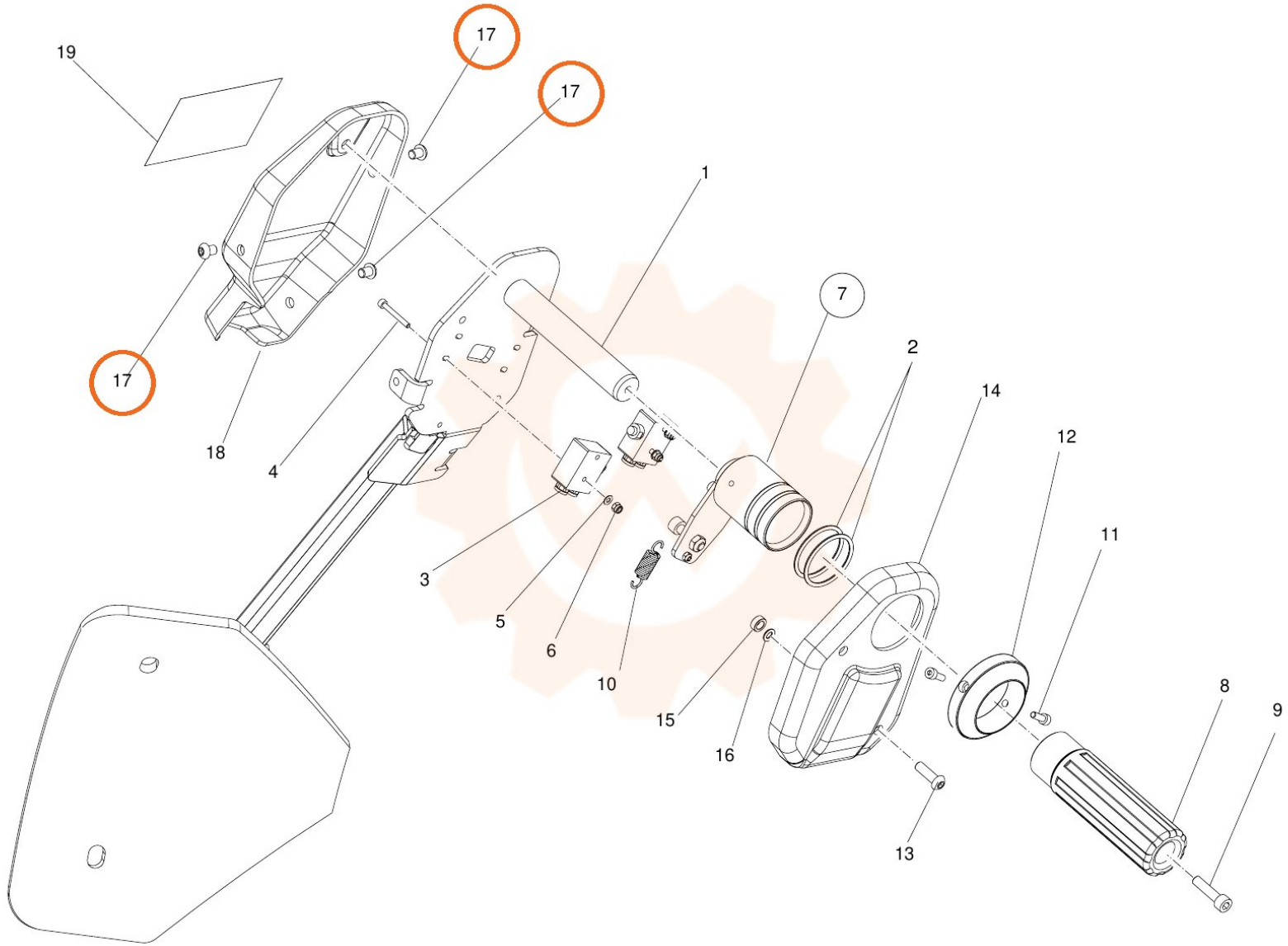
19
17
17
17
1
7
2
14
12
11
18
4
3
5
6
10
15
16
13
8
9