Spiraalvormig tandwiel | Mondolfo Ferro 3009931

Mondolfo Ferro TB125 · 2017 · Tekening 7 · positie 187

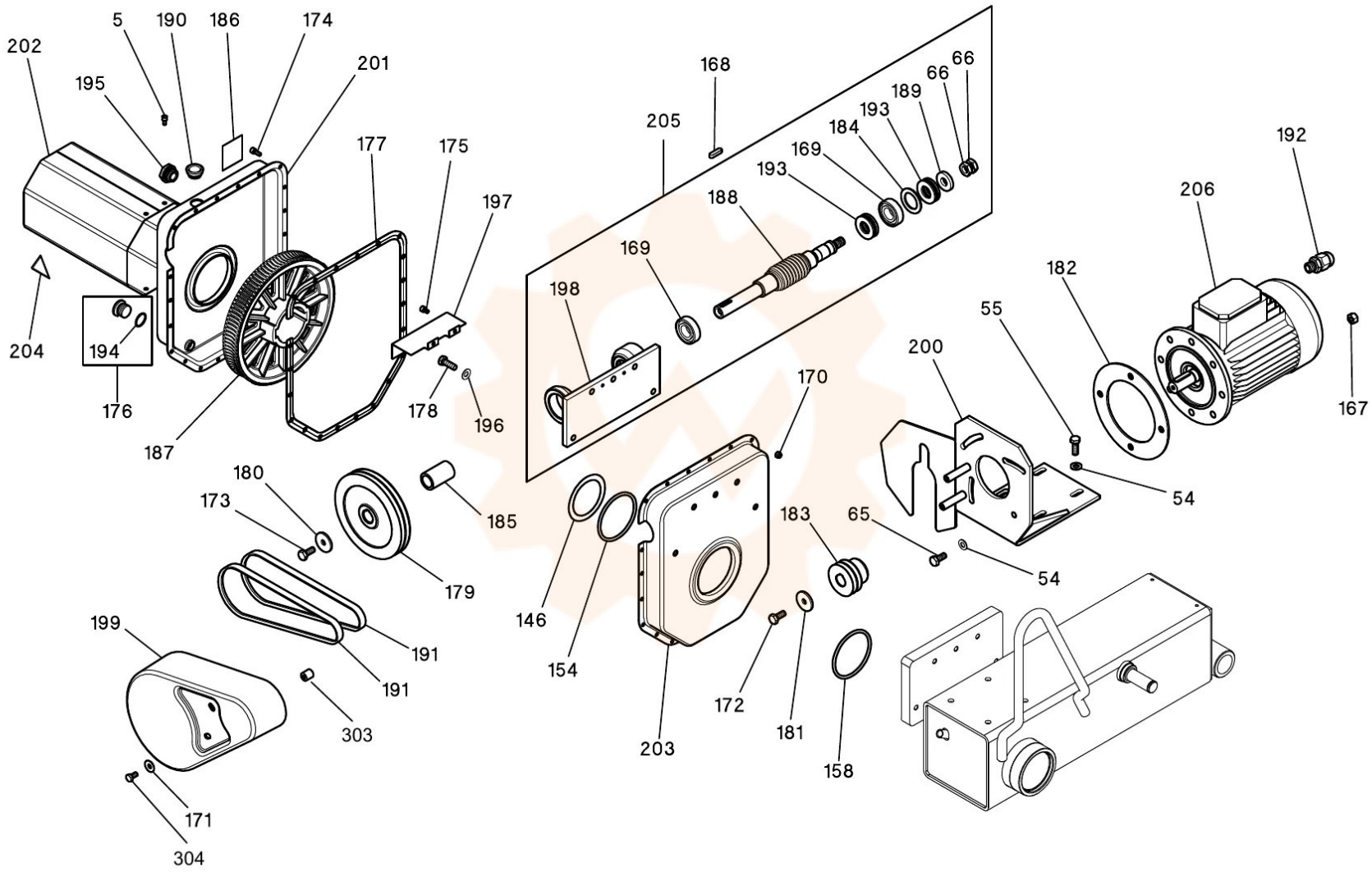

Onderdelentekening Mondolfo Ferro · Workshopparts B.V. · workshopparts.nl · artikelnummer 900812