Klep | Mondolfo Ferro 3-00371

Mondolfo Ferro Aquila Tornado · 2025 · Overzichtstekening · positie 10

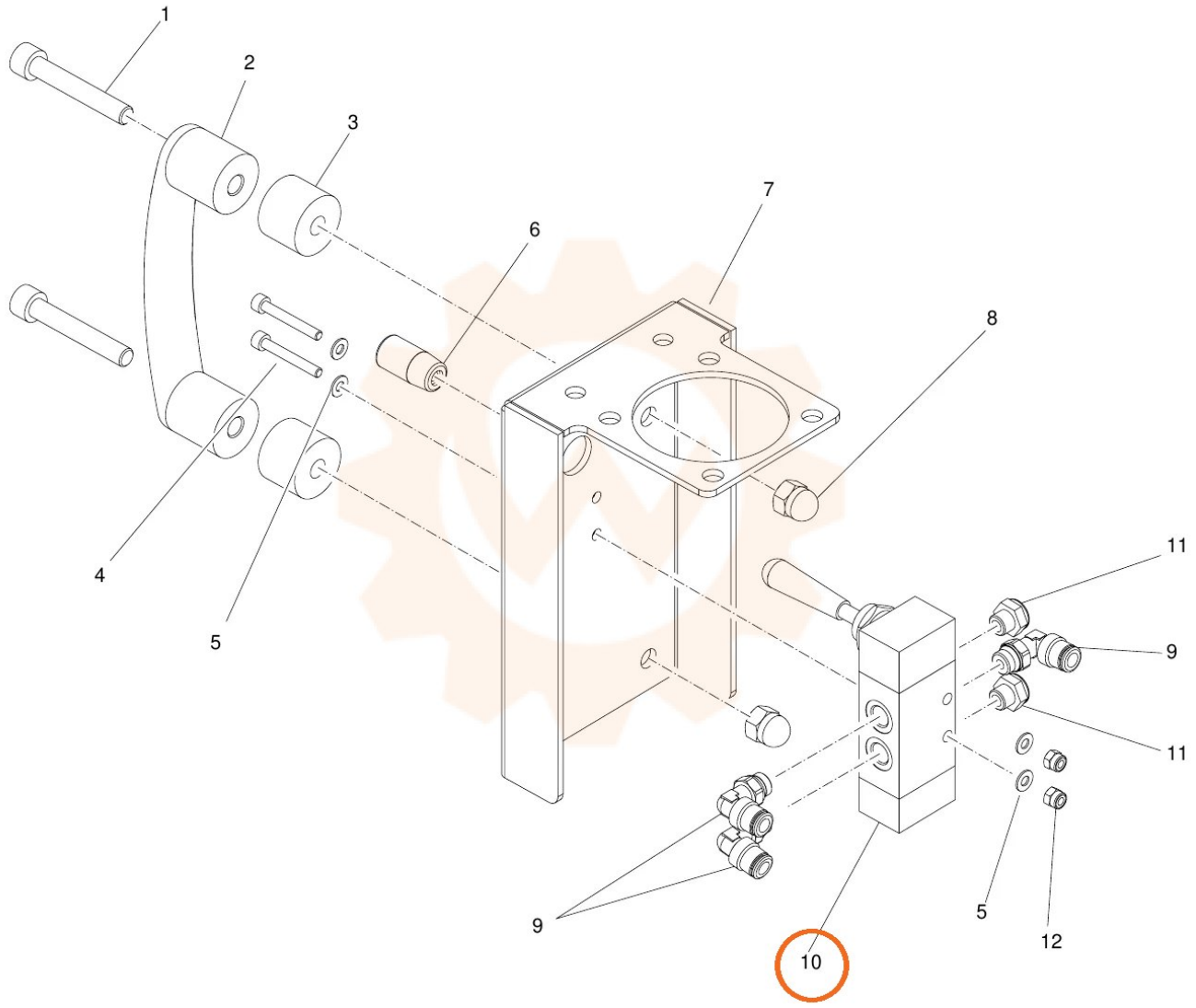
1
2
3
4
5
6
7
8
9
9
10
11
11
5
12