Rubberen oplegblok | Mondolfo Ferro 4-103556

Mondolfo Ferro Startline S112 · 2026 · Tekening 1 · positie 6

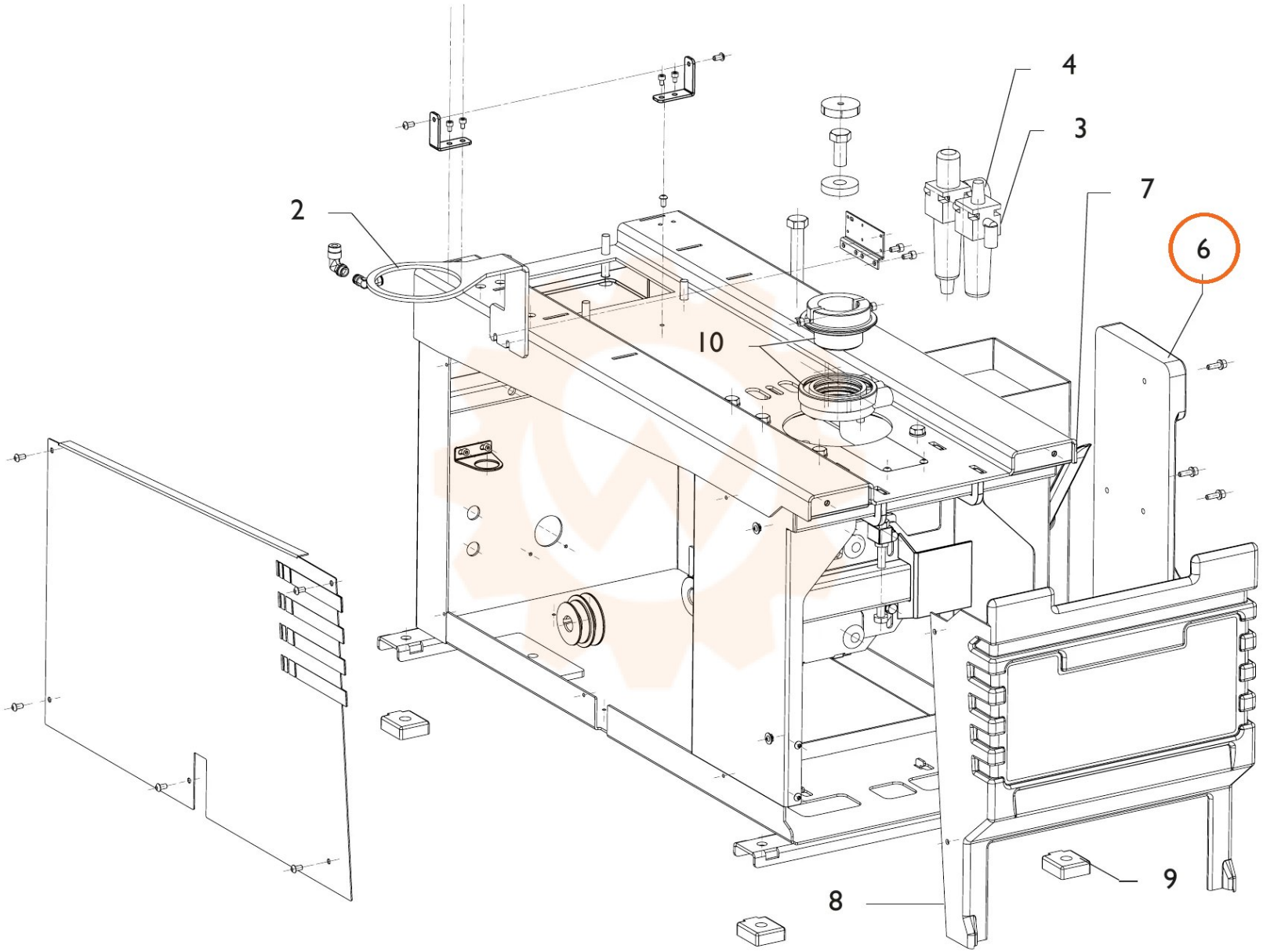
4
3
7
2
6
10
9
8