Inbusborgbout M8 x 60 | Mondolfo Ferro 2-02683

Corghi Artiglio Master 28 · 2021 · Wheel translation group · positie 30 (2 keer op deze tekening)

GRUPPO TRASLAZIONE RUOTA
WHEEL TRANSLATION GROUP

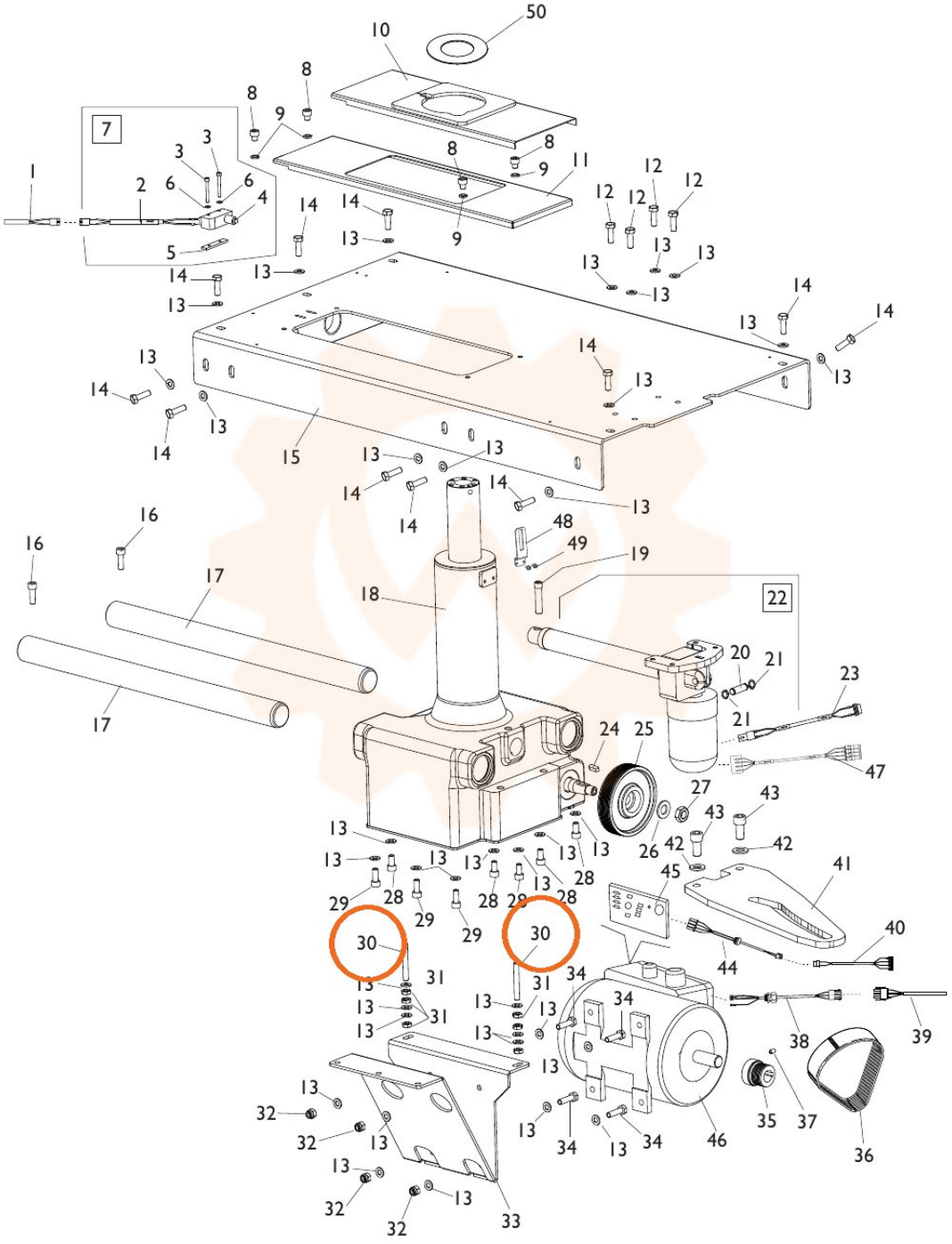

Onderdelentekening Mondolfo Ferro · Workshopparts B.V. · workshopparts.nl · artikelnummer 900487