Stelpenmontage | Mondolfo Ferro C-A1-3500000

Mondolfo Ferro Startline S630 LL · 2024 · Tekening 37 · positie 7

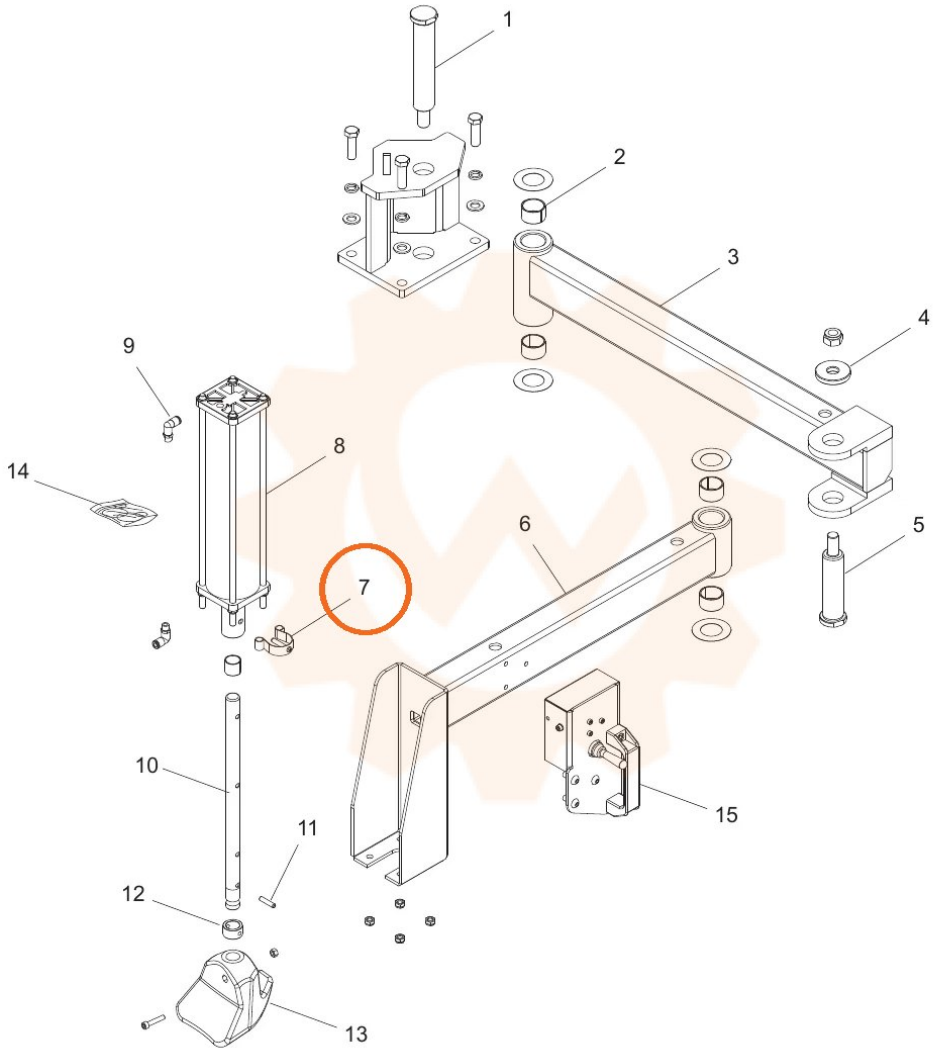
1
2
3
4
5
6
7
8
9
10
11
12
13
14
15