Moer M8 | Mondolfo Ferro 2-00723

Mondolfo Ferro TBE155 Super · 2026 · Overzichtstekening · positie 8 (2 keer op deze tekening)

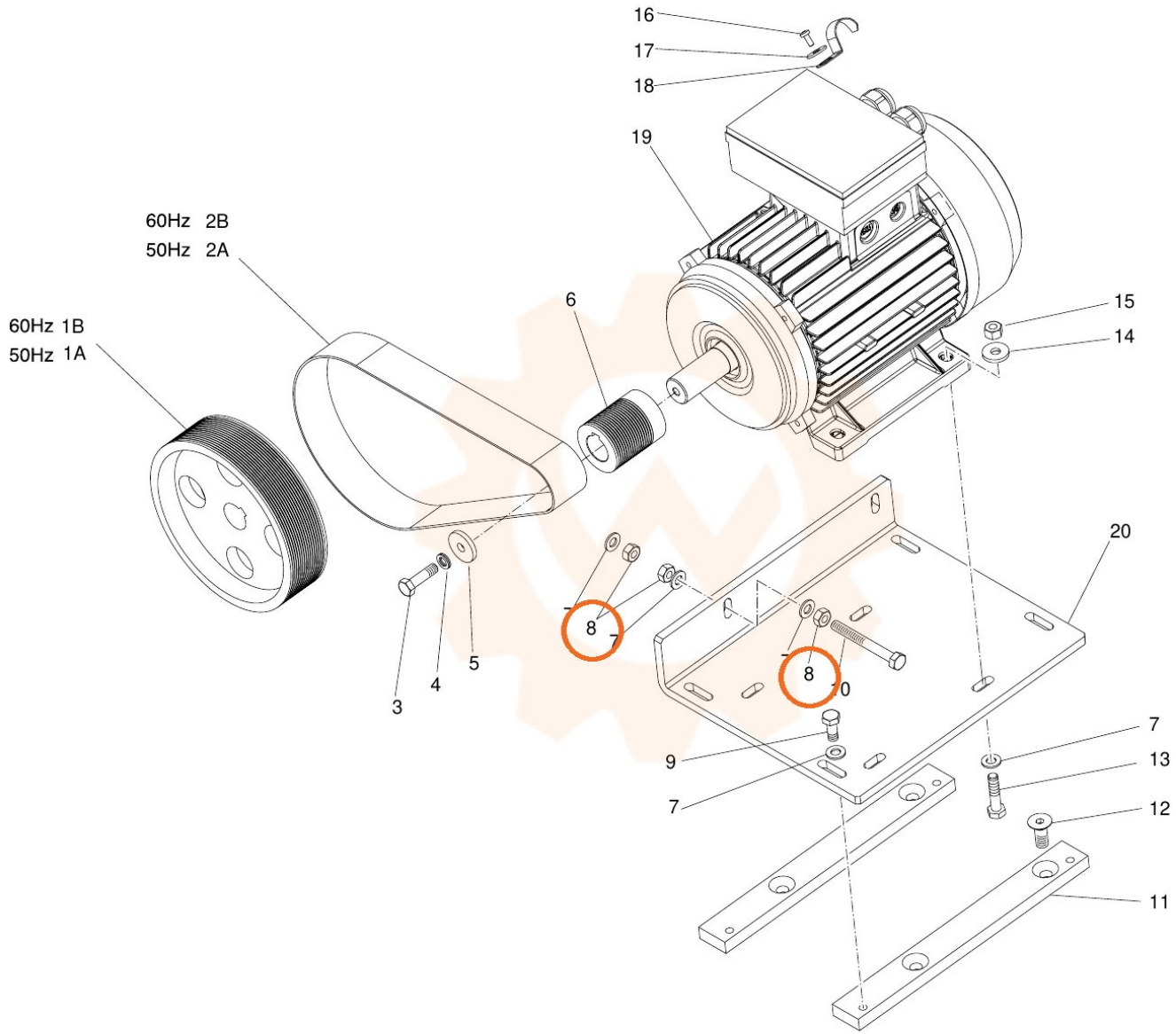
16
17
18
19
60Hz 2B
50Hz 2A
60Hz 1B
50Hz 1A
6
15
14
20
8
5
4
3
8
10
9
7
7
13
12
11