Zeskantbout M10 x 20 | Mondolfo Ferro 2-02056

Mondolfo Ferro TBE155 · 2021 FROM S/N MRD300906K · Tekening 4 · positie 3

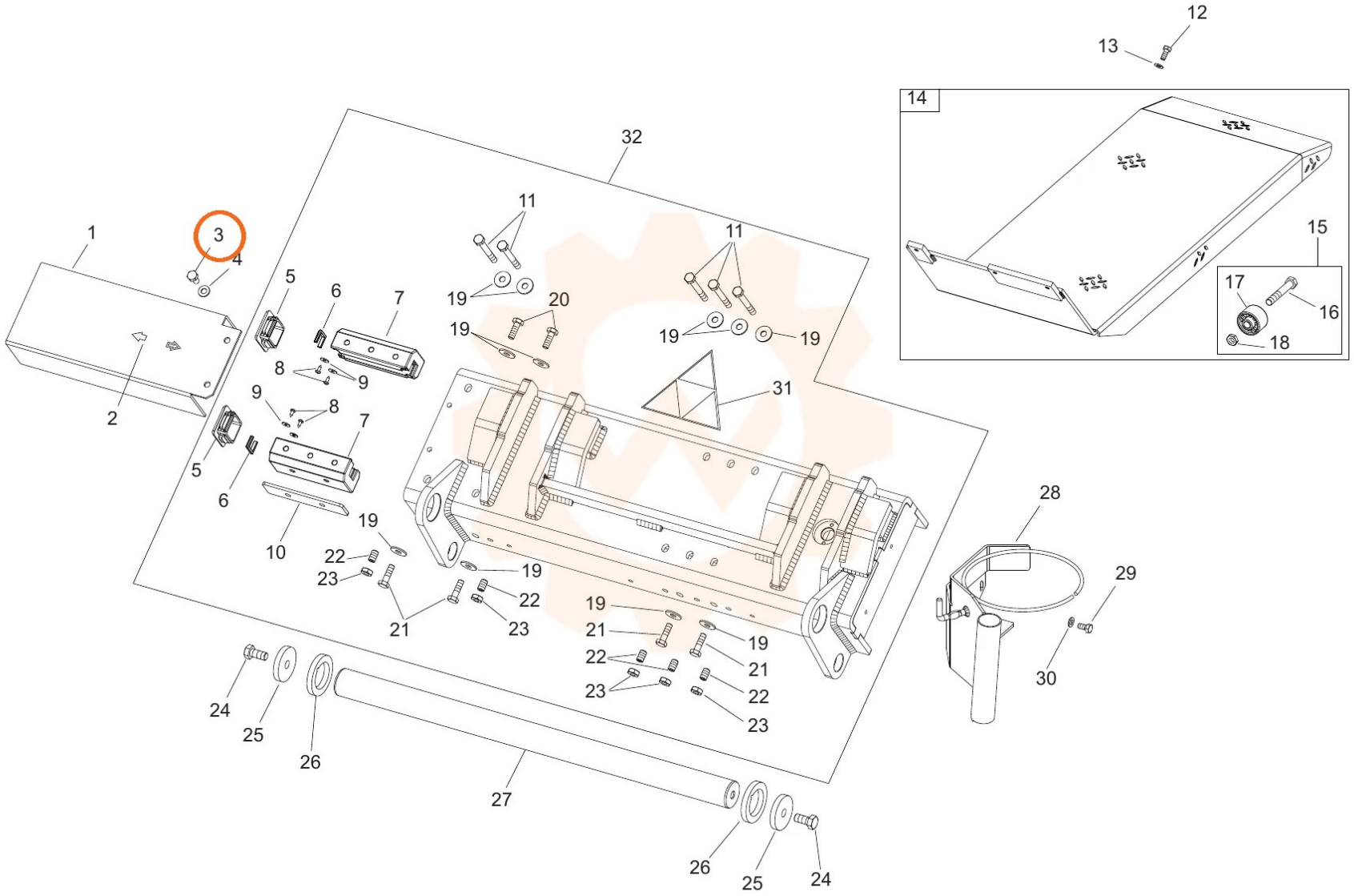
1
2
3
4
5
6
7
8
9
10
11
12
13
14
15
16
17
18
19
20
21
22
23
24
25
26
27
28
29
30
31
32