COLONNA POSTERIORE SX
REAR LEFT COLUMN

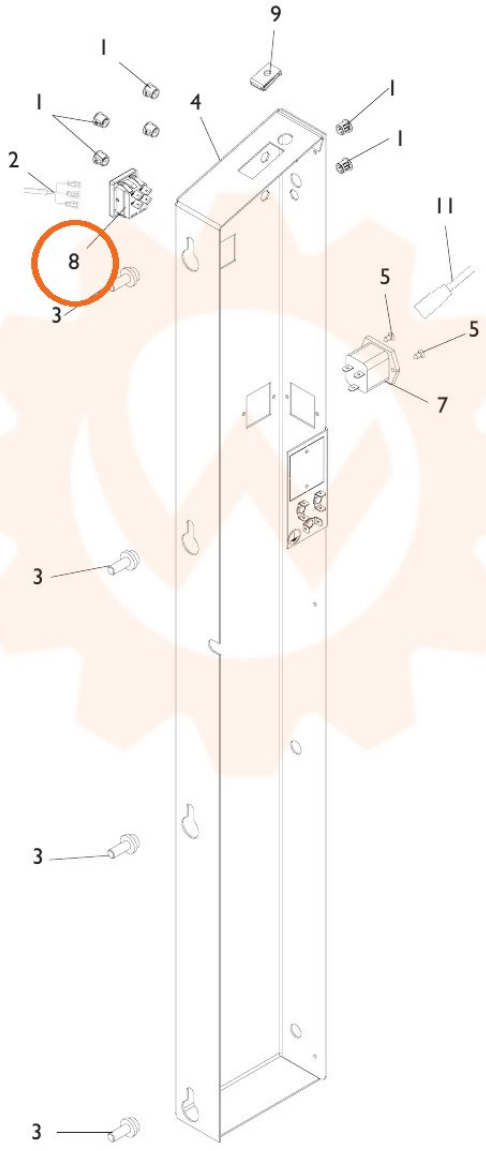

TORNA AL COMPLESSIVO
RETURNS TO OVERALL