203-0 2- und 3-armiger Laschenabzieher mit umkehrb. Abziehschenkeln, Kombi-Traverse, bis 120 mm Spannweite, 75 mm Spanntiefe



BESCHREIBUNG

Der 2- und 3-armige Laschenabzieher mit Kombi-Traverse verfügt über oszillierende und umkehrbare Abziehschenkel und wird zum zentrischen Abziehen von Lagern, Zahnrädern und Scheiben in allen gängigen Größen für Handwerk, Werkstatt und Industrie eingesetzt. Damit lässt sich jedes Bauteil lösen, das auf einer Welle sitzt und von außen frei zugänglich ist. Die schwenkbaren Abziehschenkel mit verstellbarer Spannweite sind beidseitig anwendbar. Je nach Ausführung unterscheidet sich die Klauenform. Dank der Kombi-Traverse kann der Abzieher sowohl 2-armig als auch 3-armig verwendet werden. Die 3-Armigkeit garantiert eine gleichmäßige Lastverteilung und dadurch einen besonders sicheren Halt am abzuziehenden Teil.

EINSATZBEREICH

Zum zentrischen Abziehen von Lagern, Zahnrädern und Scheiben in allen gängigen Größen für Handwerk, Werkstatt und Industrie.

BENEFIT

- Dank der Kombi-Traverse kann der Laschenabzieher für 2-armiges und 3-armiges Abziehen eingesetzt werden
- Verstellbare und um 180° drehbare Abziehschenkel zur individuellen Anpassung der Spanntiefe
- Oszillierende Abziehschenkel bieten vielfältige Einstellungsmöglichkeiten
- Abziehschenkel mit unterschiedlicher Klauenform für flexibles ein Arbeiten
- Klauenende mit Schlitz bietet Halt für Schraube zur zusätzlichen Unterstützung beim Abziehen
- Sicheres Aufsetzen der Spindel durch drehbare Spindelspitze sowohl auf glatten Oberflächen als auch bei Zentrierungen (Switch Technology)
- 3-Armigkeit sorgt für eine gleichmäßige Kraftverteilung und ermöglicht größere Abziehkräfte
- Abrutschsicherung am Spindelkopf für sicheres Arbeiten mit Schraubenschlüssel
- Spindelauslauf zum Schutz des Gewindes

BEDIENUNG

- Abziehschenkel von außen an das abzuziehende Teil ansetzen
- Klauen unter das Bauteil schwingen
- Spindel zur Fixierung manuell auf Druck ziehen
- Sechskant am Spindelkopf mit einer Ratsche oder einem Ringmaulschlüssel in Bewegung setzen, bis das Bauteil gelöst ist

ANWENDUNGSBILD



STAMMDATEN

GTIN [GTIN]	4021176027666
Ursprungsland	DE
Material	Werkzeugstahl
Baureihe	203
Gewicht Brutto [kg]	0,66 kg
Verpackungsinhalt	1 Stück
Verpackungsgesetz	Rezykkat rHDPE 61
Weltweite Vertriebsfähigkeit gegeben	Ja (REACH, RoHS, POP, PROP65, TSCA)

ERSATZTEILE

- 202-0-75-S_3 Abzugshaken (Satz)
- 203-0-T_Traverse
- 612080_Mechanische Druckspindel | 0,085 kg

2- und 3-armiger Laschenabzieher mit umkehrb. Abziehschenkeln, Kombi-Traverse, bis 120 mm Spannweite, 75 mm Spanntiefe

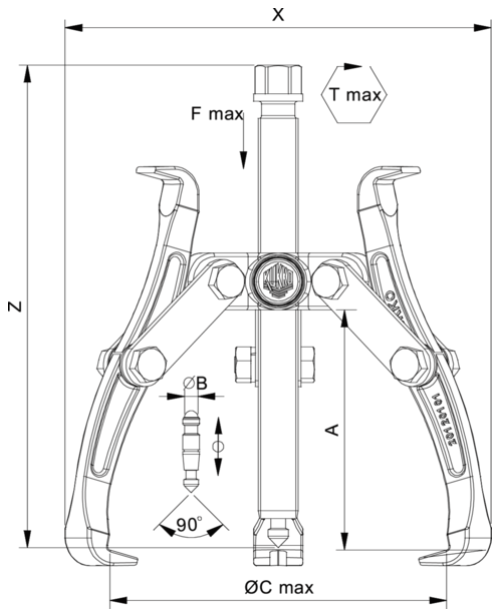

Abkürzung	Attribut	Wert
X	Gesamtbreite [mm]	132 mm
Y	Gesamttiefe [mm]	132 mm
Z	Höhe [mm]	105 mm
A	Spanntiefe Aussenabziehen [mm]	75 mm
S1	Schlüsselweite Betätigungssechskant [mm]	13 mm
Cmin	Spannweite Aussenabziehen (min.) [mm]	0 mm
Cmax	Spannweite Aussenabziehen (max.) [mm]	120 mm
K	Hakenfußstärke an der Spitze (Klauenstärke K) [mm]	3 mm
J	Hakenfußbreite (Klauenbreite J) [mm]	11 mm
O	Hakenfußtiefe nutzbar (Klauentiefe nutzbar O) [mm]	8 mm
H	Hakenfußtiefe gesamt (Klauentiefe gesamt H) [mm]	14 mm
L	Klauenstärke gesamt (L+1mm) (Klauenabstand zur Grundfläche) [mm]	6 mm
Emin	Spannweite Innenausziehen (min.) [mm]	45 mm
Tmax	max. Drehmoment [Nm]	25 Nm
Fmax	max. Zugkraft [t]	1,5 t
Fmax	max. Zugkraft [kN]	15 kN

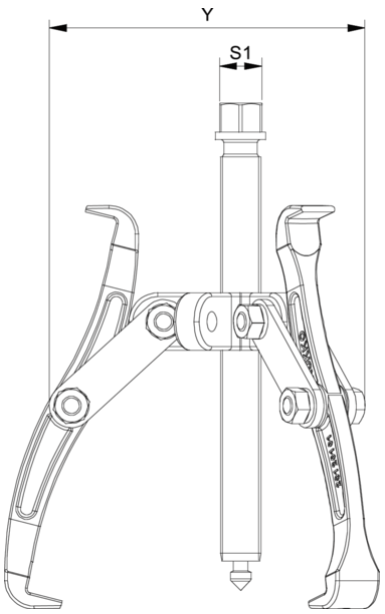

Abkürzung	Attribut	Wert
X	Gesamtbreite [mm]	132 mm
Y	Gesamttiefe [mm]	132 mm
Z	Höhe [mm]	105 mm
A	Spanntiefe Aussenabziehen [mm]	75 mm
S1	Schlüsselweite Betätigungssechskant [mm]	13 mm
Cmin	Spannweite Aussenabziehen (min.) [mm]	0 mm
Cmax	Spannweite Aussenabziehen (max.) [mm]	120 mm
K	Hakenfußstärke an der Spitze (Klauenstärke K) [mm]	3 mm
J	Hakenfußbreite (Klauenbreite J) [mm]	11 mm
O	Hakenfußtiefe nutzbar (Klauentiefe nutzbar O) [mm]	8 mm
H	Hakenfußtiefe gesamt (Klauentiefe gesamt H) [mm]	14 mm
L	Klauenstärke gesamt (L+1mm) (Klauenabstand zur Grundfläche) [mm]	6 mm
Emin	Spannweite Innenausziehen (min.) [mm]	45 mm
Tmax	max. Drehmoment [Nm]	25 Nm
Fmax	max. Zugkraft [t]	1,5 t
Fmax	max. Zugkraft [kN]	15 kN

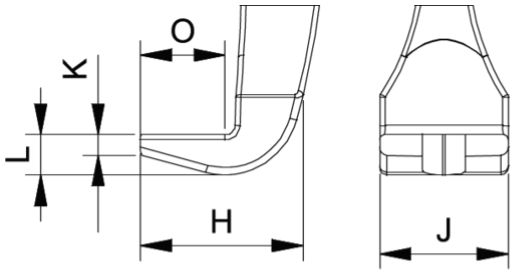

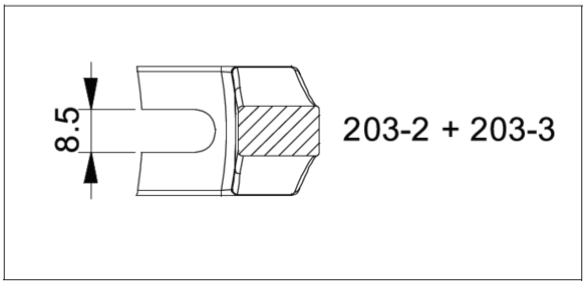

Abkürzung	Attribut	Wert
X	Gesamtbreite [mm]	132 mm
Y	Gesamttiefe [mm]	132 mm
Z	Höhe [mm]	105 mm
A	Spanntiefe Aussenabziehen [mm]	75 mm
S1	Schlüsselweite Betätigungssechskant [mm]	13 mm
Cmin	Spannweite Aussenabziehen (min.) [mm]	0 mm
Cmax	Spannweite Aussenabziehen (max.) [mm]	120 mm
K	Hakenfußstärke an der Spitze (Klauenstärke K) [mm]	3 mm
J	Hakenfußbreite (Klauenbreite J) [mm]	11 mm
O	Hakenfußtiefe nutzbar (Klauentiefe nutzbar O) [mm]	8 mm
H	Hakenfußtiefe gesamt (Klauentiefe gesamt H) [mm]	14 mm
L	Klauenstärke gesamt (L+1mm) (Klauenabstand zur Grundfläche) [mm]	6 mm
Emin	Spannweite Innenausziehen (min.) [mm]	45 mm
Tmax	max. Drehmoment [Nm]	25 Nm
Fmax	max. Zugkraft [t]	1,5 t
Fmax	max. Zugkraft [kN]	15 kN

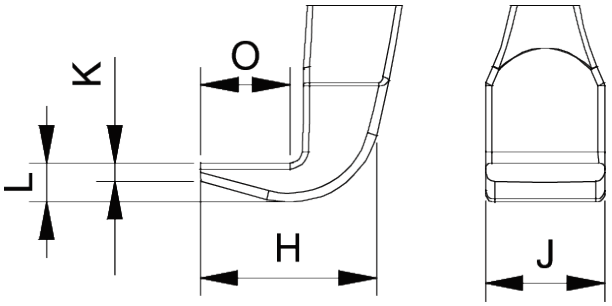

Abkürzung	Attribut	Wert
X	Gesamtbreite [mm]	132 mm
Y	Gesamttiefe [mm]	132 mm
Z	Höhe [mm]	105 mm
A	Spanntiefe Aussenabziehen [mm]	75 mm
S1	Schlüsselweite Betätigungssechskant [mm]	13 mm
Cmin	Spannweite Aussenabziehen (min.) [mm]	0 mm
Cmax	Spannweite Aussenabziehen (max.) [mm]	120 mm
K	Hakenfußstärke an der Spitze (Klauenstärke K) [mm]	3 mm
J	Hakenfußbreite (Klauenbreite J) [mm]	11 mm
O	Hakenfußtiefe nutzbar (Klauentiefe nutzbar O) [mm]	8 mm
H	Hakenfußtiefe gesamt (Klauentiefe gesamt H) [mm]	14 mm
L	Klauenstärke gesamt (L+1mm) (Klauenabstand zur Grundfläche) [mm]	6 mm
Emin	Spannweite Innenausziehen (min.) [mm]	45 mm
Tmax	max. Drehmoment [Nm]	25 Nm
Fmax	max. Zugkraft [t]	1,5 t
Fmax	max. Zugkraft [kN]	15 kN