Zeskantbout M8 x 16 | Mondolfo Ferro 2-02341

Mondolfo Ferro TB125 · 2017 · Tekening 3 · positie 57

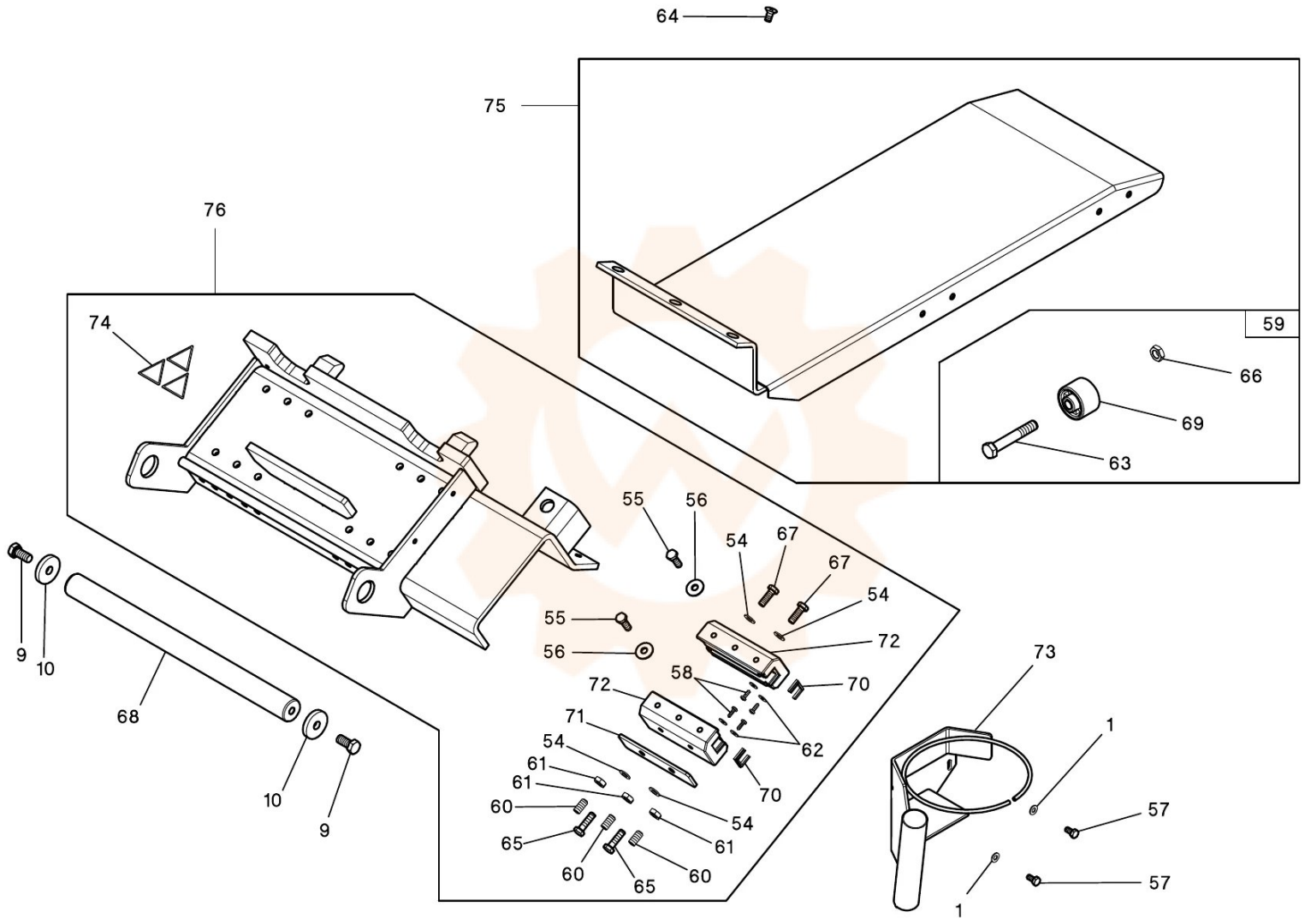
64
75
76
74
59
66
69
63
55
56
54
67
67
54
55
56
72
58
70
72
71
62
54
61
61
70
60
54
65
61
60
65
60
9
10
68
10
9
73
1
57
57
1