# Cilinderdekselplaat | Mondolfo Ferro H-10-1000012

Mondolfo Ferro Helper HTB21 · 2019 · Overzichtstekening · positie 24

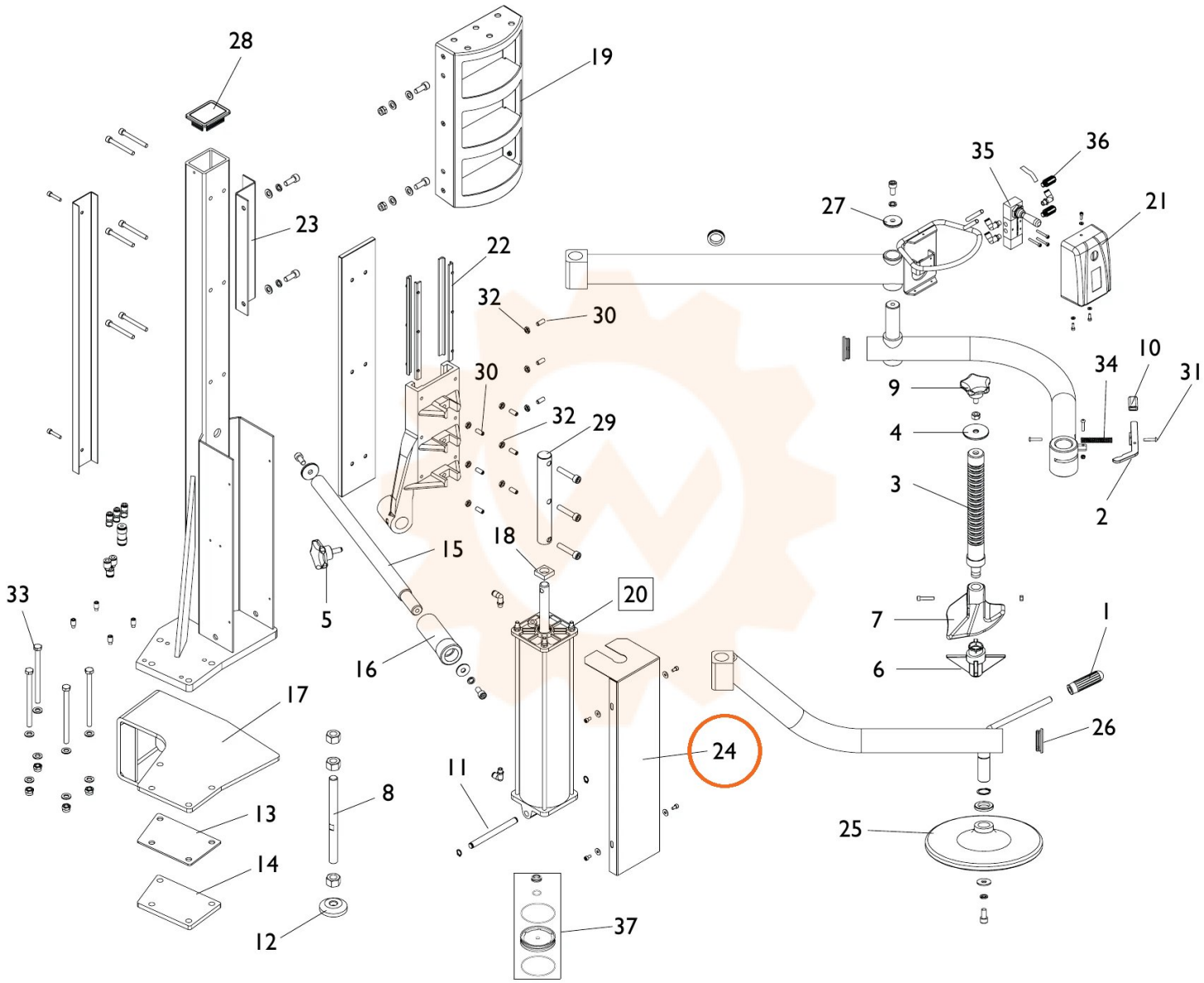
28
19
23
22
32
30
30
32
29
18
15
20
5
16
33
17
13
14
12
8
11
24
37
35
36
27
21
10
34
31
9
4
3
2
7
6
1
26
25