Inbusverzonkenbout M6 x 10 | Mondolfo Ferro 2-80133

Mondolfo Ferro Airtronic · 2005 · Tekening 1 · positie 19

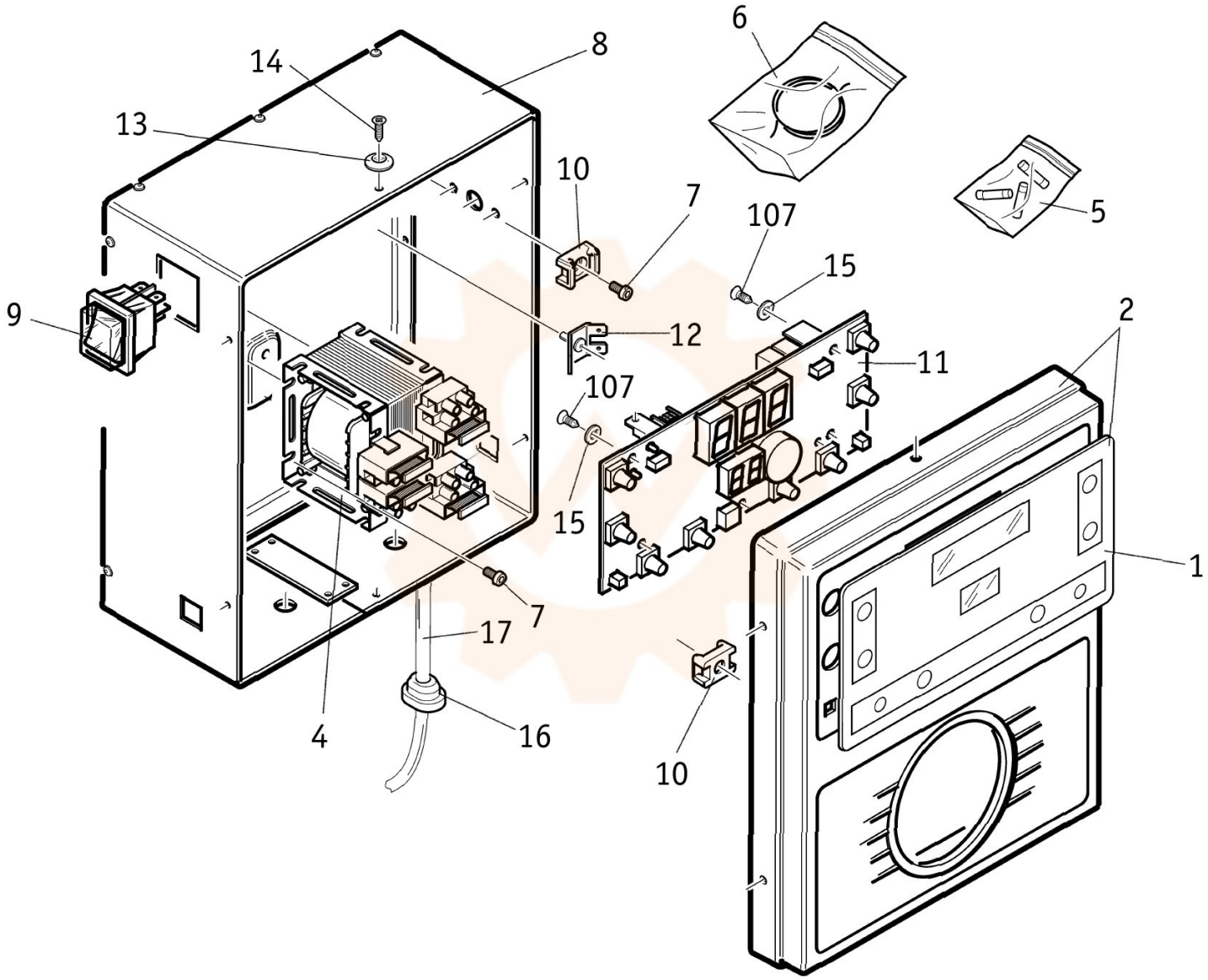
6
8
14
13
10
7
107
15
5
9
12
2
11
107
15
7
17
1
4
16
10