# Borgmoer M8 | Mondolfo Ferro 2-01137

Mondolfo Ferro AS988 Easy Fit · 2017 · Tekening 8 · positie 32

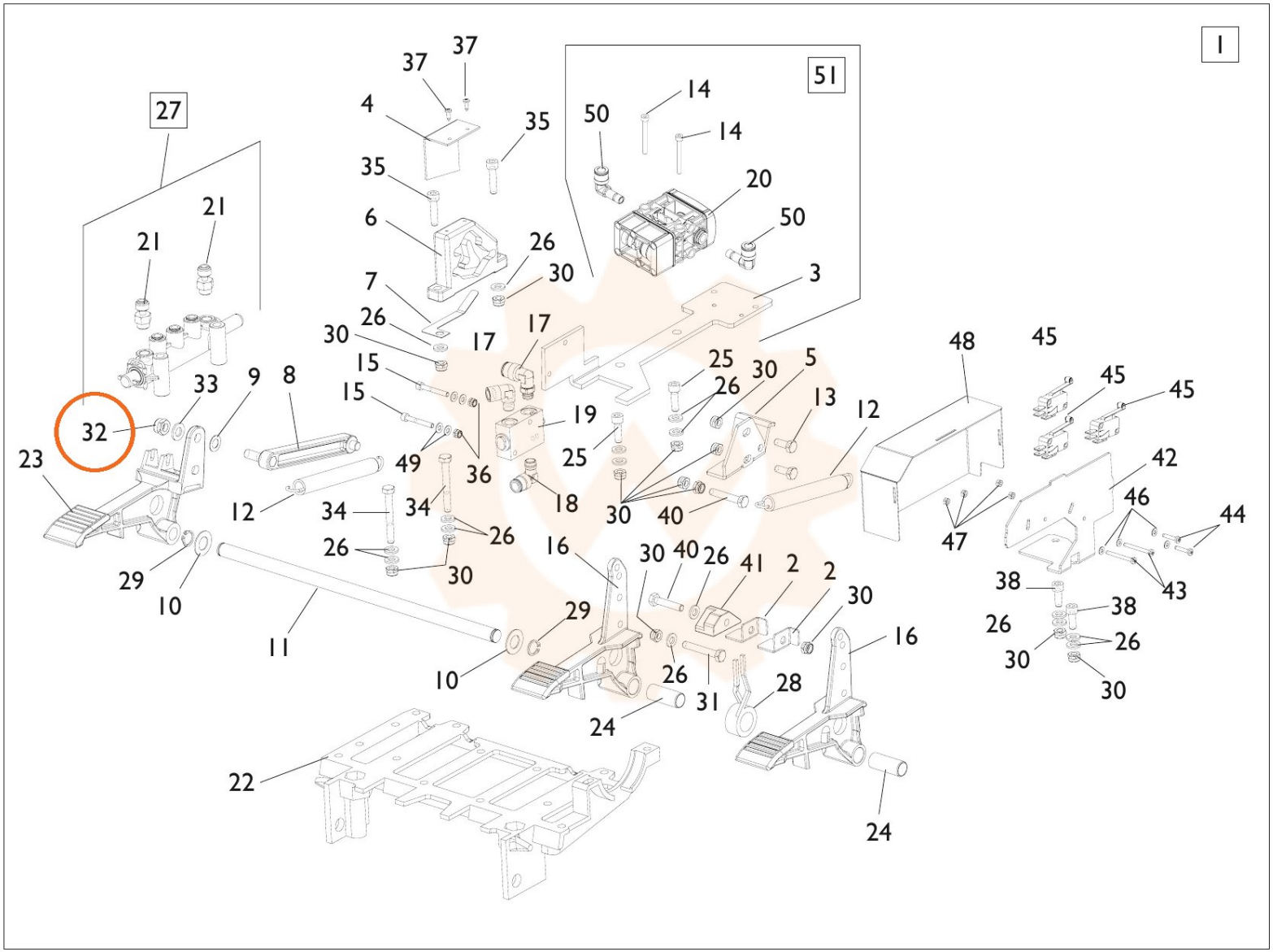
1
27
51
37
37
4
35
35
6
7
26
30
26
30
15
15
17
17
19
25
25
26
30
5
13
12
48
45
45
45
42
46
44
43
47
38
38
26
26
30
30
21
21
33
9
8
32
23
49
36
12
34
34
18
30
40
26
26
30
29
10
11
16
30
40
26
41
2
2
30
16
29
10
26
31
28
24
24
22
50
14
14
20
50
3