Klep | Mondolfo Ferro 3-90108

Mondolfo Ferro Ti-Th · 2015 · Overzichtstekening · positie 7

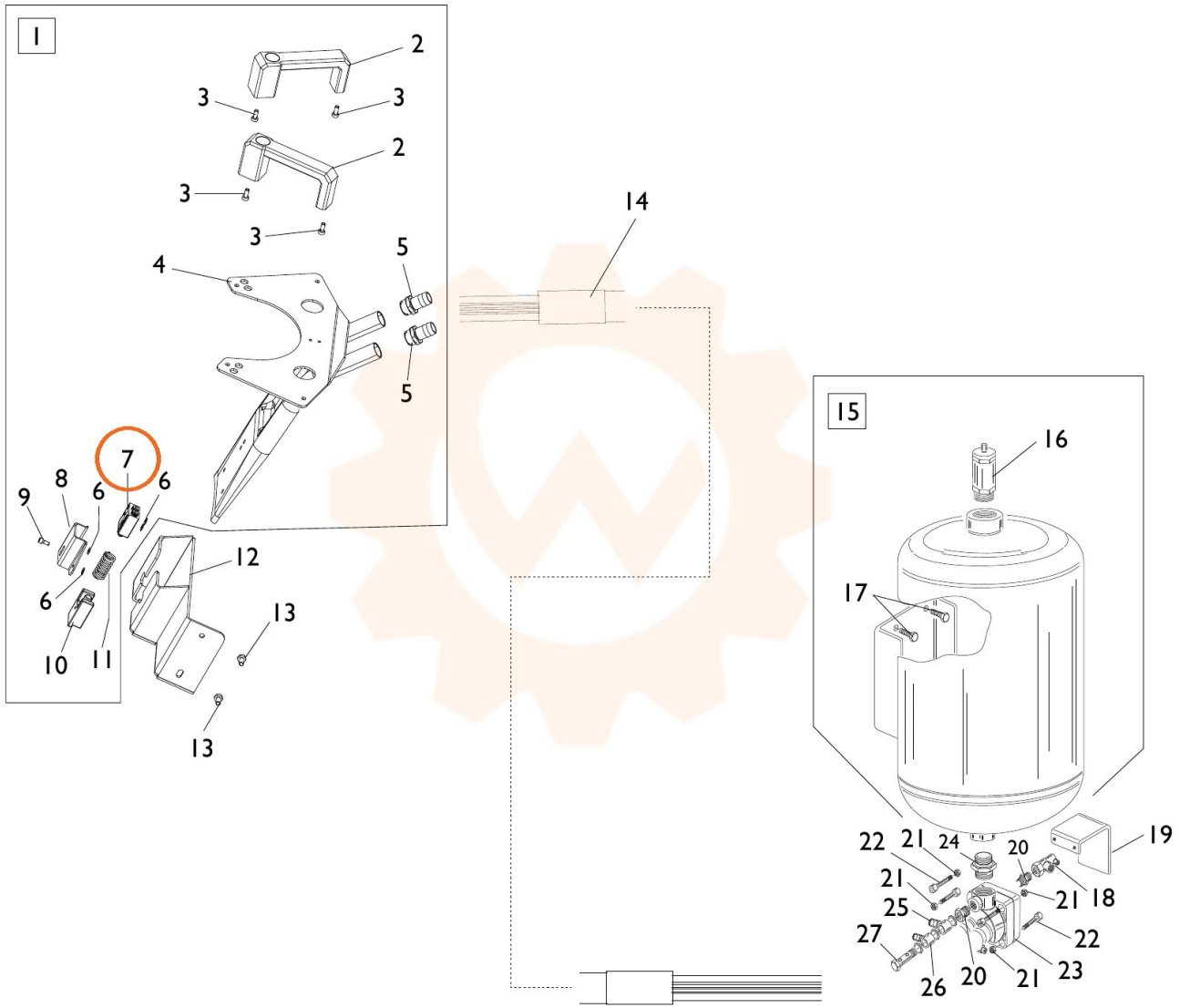
1
2
3
3
2
3
3
4
5
5
14
7
8
6
6
9
6
12
13
10
11
13
15
16
17
19
22
21
24
20
21
21
18
25
27
22
26
20
21
23