114-3 2-/3-armige combi-trekker met zelfcentrerende trekhaken 7 t



TOEPASSINGSGEBIED

Voor het trekken van lagers, tandwielen, schijven en soortgelijke componenten

VOORDEEL

- Zelfcentrerende trekhaken met veerspanning (Autogrip Technology)
- Optioneel ombouwbaar van een uitwendige trekker naar een binnentrekker door de trekhaken om te draaien
- Combi-brug maakt zowel 2- als 3-armig trekken mogelijk
- De 3-armigheid zorgt voor een gelijkmatige krachtverdeling en maakt grotere trekkrachten mogelijk

STAMGEGEVENS

GTIN [GTIN]	4021176010941
Land van herkomst	DE
Materiaal	Gereedschapsstaal
Serie	114
Brutogewicht [kg]	0,3 kg
Inhoud van de verpakking	1 deel
Verpakkingswet	PAPPE PAP 21
Wereldwijde verkoopbaarheid	Ja (REACH, RoHS, POP, PROP65, TSCA)

ONDERDELEN

- 616220_Spindel

APPLICATIE AFBEELDING



DETAILAFBEELDING



2-/3-armige combi-trekker met zelfcentrerende trekhaken 7 t

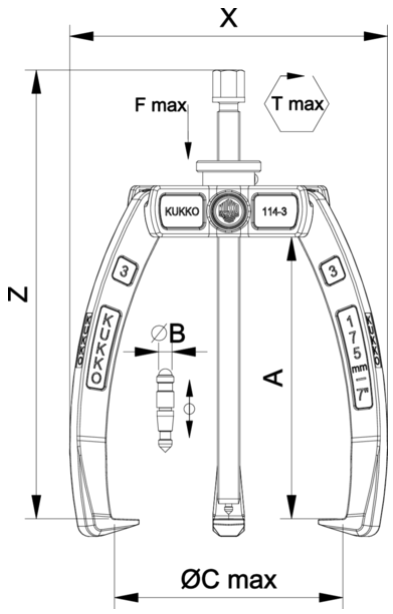

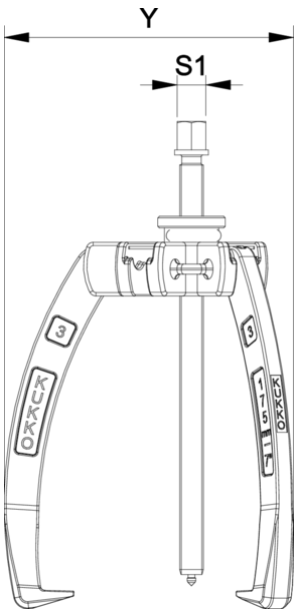

Afkorting	Attribuut	Wert
X	Totale breedte [mm]	198 mm
Y	Totale diepte [mm]	172 mm
Z	Totale hoogte [mm]	280 mm
A	Klemdiepte buiten aftrekken [mm]	175 mm
S1	Breedte over vlakken [mm]	17 mm
Cmin	Spanwijdte buiten aftrekken (min.) [mm]	0 mm
Cmax	Spanbreedte buiten aftrekken (max.) [mm]	175 mm
K	Dikte van de haakwortel aan de punt (klauwdikte K) [mm]	3 mm
J	Haakbasisbreedte (klauwbreedte J) [mm]	20 mm
O	Bruikbare haakbasisdiepte (bruikbare klauwdiepte O) [mm]	17,5 mm
H	Totale haakworteldiepte (totale klauwdiepte H) [mm]	40 mm
L	Totale klauwdikte (L+1mm) (klauwafstand tot basisoppervlak) [mm]	13 mm
Emin	Spanbreedte binnenverlenging (min.) [mm]	40 mm
Emax	Spanbreedte binnenste verlenging (max.) [mm]	110 mm
Tmax	Max. koppel [Nm]	115 Nm
Fmax	Maximale trekkracht [t]	7 t
Fmax	Max. trekkracht [kN]	70 kN
B	Diameter middelpunt [mm]	5

Afkorting	Attribuut	Wert
X	Totale breedte [mm]	198 mm
Y	Totale diepte [mm]	172 mm
Z	Totale hoogte [mm]	280 mm
A	Klemdiepte buiten aftrekken [mm]	175 mm
S1	Breedte over vlakken [mm]	17 mm
Cmin	Spanwijdte buiten aftrekken (min.) [mm]	0 mm
Cmax	Spanbreedte buiten aftrekken (max.) [mm]	175 mm
K	Dikte van de haakwortel aan de punt (klauwdikte K) [mm]	3 mm
J	Haakbasisbreedte (klauwbreedte J) [mm]	20 mm
O	Bruikbare haakbasisdiepte (bruikbare klauwdiepte O) [mm]	17,5 mm
H	Totale haakworteldiepte (totale klauwdiepte H) [mm]	40 mm
L	Totale klauwdikte (L+1mm) (klauwafstand tot basisoppervlak) [mm]	13 mm
Emin	Spanbreedte binnenverlenging (min.) [mm]	40 mm
Emax	Spanbreedte binnenste verlenging (max.) [mm]	110 mm
Tmax	Max. koppel [Nm]	115 Nm
Fmax	Maximale trekkracht [t]	7 t
Fmax	Max. trekkracht [kN]	70 kN
B	Diameter middelpunt [mm]	5

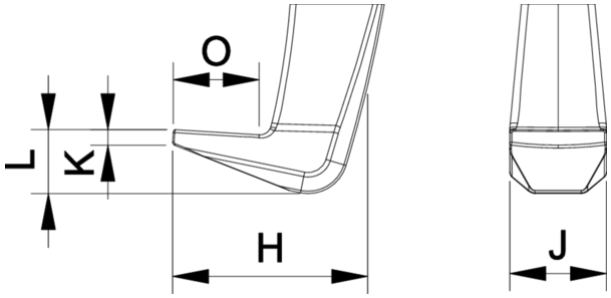

Afkorting	Attribuut	Wert
X	Totale breedte [mm]	198 mm
Y	Totale diepte [mm]	172 mm
Z	Totale hoogte [mm]	280 mm
A	Klemdiepte buiten aftrekken [mm]	175 mm
S1	Breedte over vlakken [mm]	17 mm
Cmin	Spanwijdte buiten aftrekken (min.) [mm]	0 mm
Cmax	Spanbreedte buiten aftrekken (max.) [mm]	175 mm
K	Dikte van de haakwortel aan de punt (klauwdikte K) [mm]	3 mm

J	Haakbasisbreedte (klauwbreedte J) [mm]	20 mm
O	Bruikbare haakbasisdiepte (bruikbare klauwdiepte O) [mm]	17,5 mm
H	Totale haakworteldiepte (totale klauwdiepte H) [mm]	40 mm
L	Totale klauwdikte (L+1mm) (klauwafstand tot basisoppervlak) [mm]	13 mm
Emin	Spanbreedte binnenverlenging (min.) [mm]	40 mm
Emax	Spanbreedte binnenste verlenging (max.) [mm]	110 mm
Tmax	Max. koppel [Nm]	115 Nm
Fmax	Maximale trekkracht [t]	7 t
Fmax	Max. trekkracht [kN]	70 kN
B	Diameter middelpunt [mm]	5

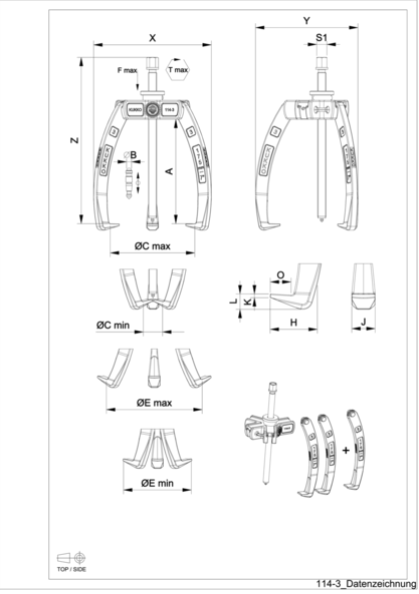

114-3_Datenzeichnung

Afkorting	Attribuut	Wert
X	Totale breedte [mm]	198 mm
Y	Totale diepte [mm]	172 mm
Z	Totale hoogte [mm]	280 mm
A	Klemdiepte buiten aftrekken [mm]	175 mm
S1	Breedte over vlakken [mm]	17 mm
Cmin	Spanwijdte buiten aftrekken (min.) [mm]	0 mm
Cmax	Spanbreedte buiten aftrekken (max.) [mm]	175 mm
K	Dikte van de haakwortel aan de punt (klauwdikte K) [mm]	3 mm
J	Haakbasisbreedte (klauwbreedte J) [mm]	20 mm
O	Bruikbare haakbasisdiepte (bruikbare klauwdiepte O) [mm]	17,5 mm
H	Totale haakworteldiepte (totale klauwdiepte H) [mm]	40 mm
L	Totale klauwdikte (L+1mm) (klauwafstand tot basisoppervlak) [mm]	13 mm
Emin	Spanbreedte binnenverlenging (min.) [mm]	40 mm
Emax	Spanbreedte binnenste verlenging (max.) [mm]	110 mm
Tmax	Max. koppel [Nm]	115 Nm
Fmax	Maximale trekkracht [t]	7 t
Fmax	Max. trekkracht [kN]	70 kN
B	Diameter middelpunt [mm]	5