Fixatieschroef | Mondolfo Ferro TC-10-1340003

Bright LC588S · TC-12-0000000 · positie 9

TC-12-1000000 TIRE CHANGER ASSEMBLE GENERAL

REVISION A-01

TC-12-0000000

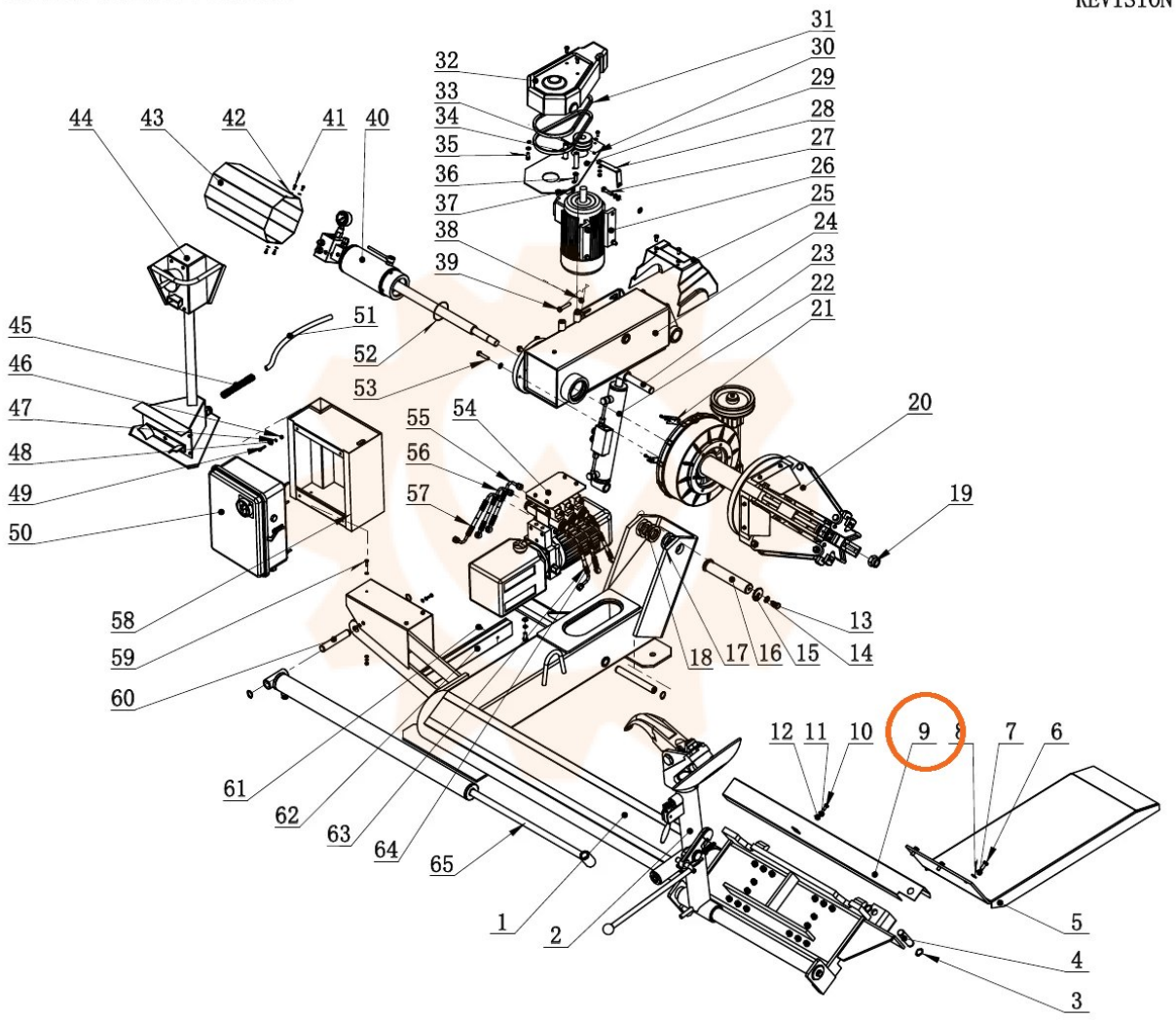

Onderdelentekening Mondolfo Ferro · Workshopparts B.V. · workshopparts.nl · artikelnummer 903878