Zeskantige vergrendelplaat | Mondolfo Ferro C-80-1300002

Mondolfo Ferro Startline S524 · 2025 · Tekening 57 · positie 2

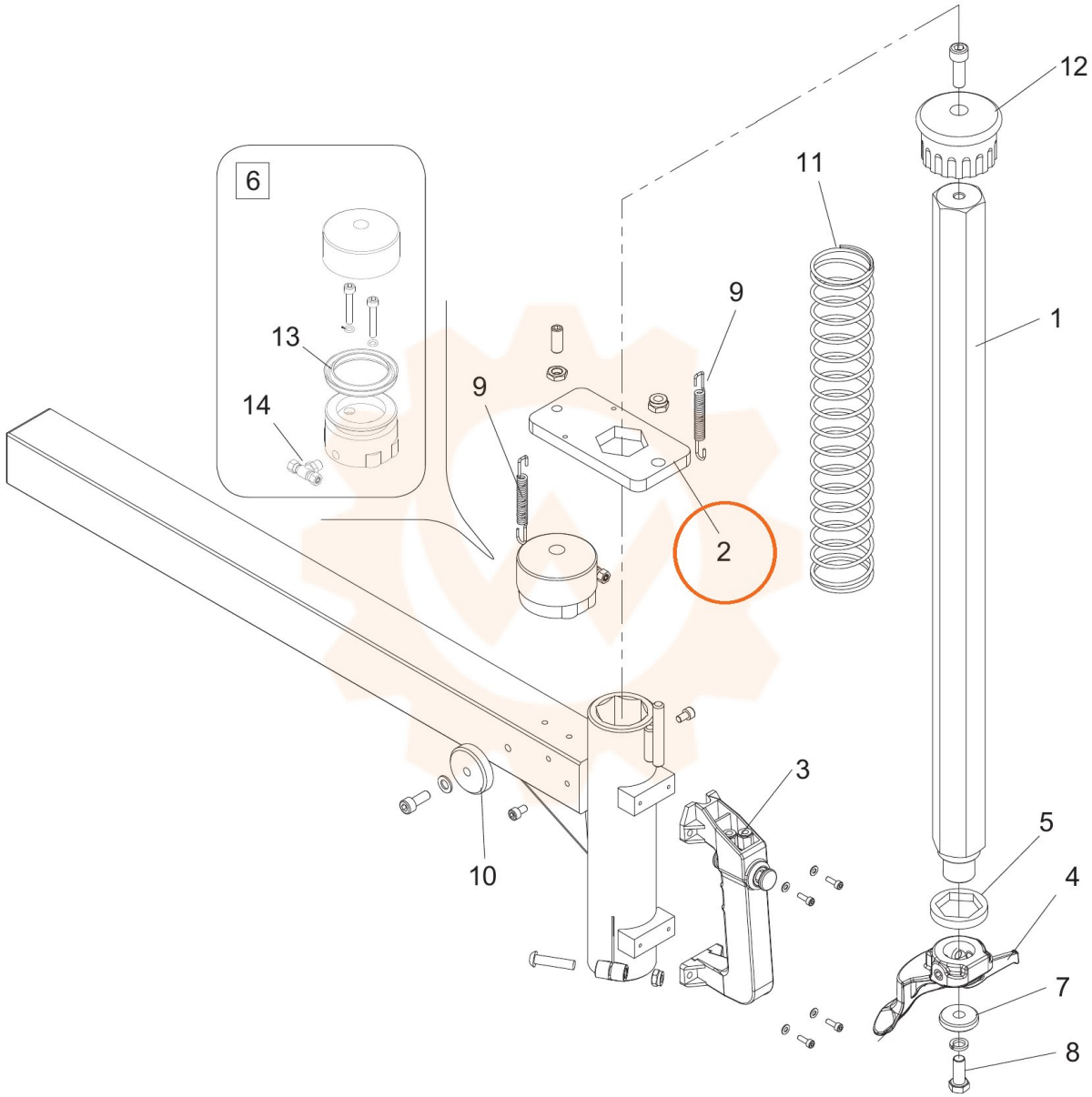
6
13
14
9
9
2
11
12
1
3
10
5
4
7
8