Inbusbout M6 x 16 | Mondolfo Ferro 2-02378

Mondolfo Ferro TB124 HY · 2025 · Overzichtstekening · positie 24

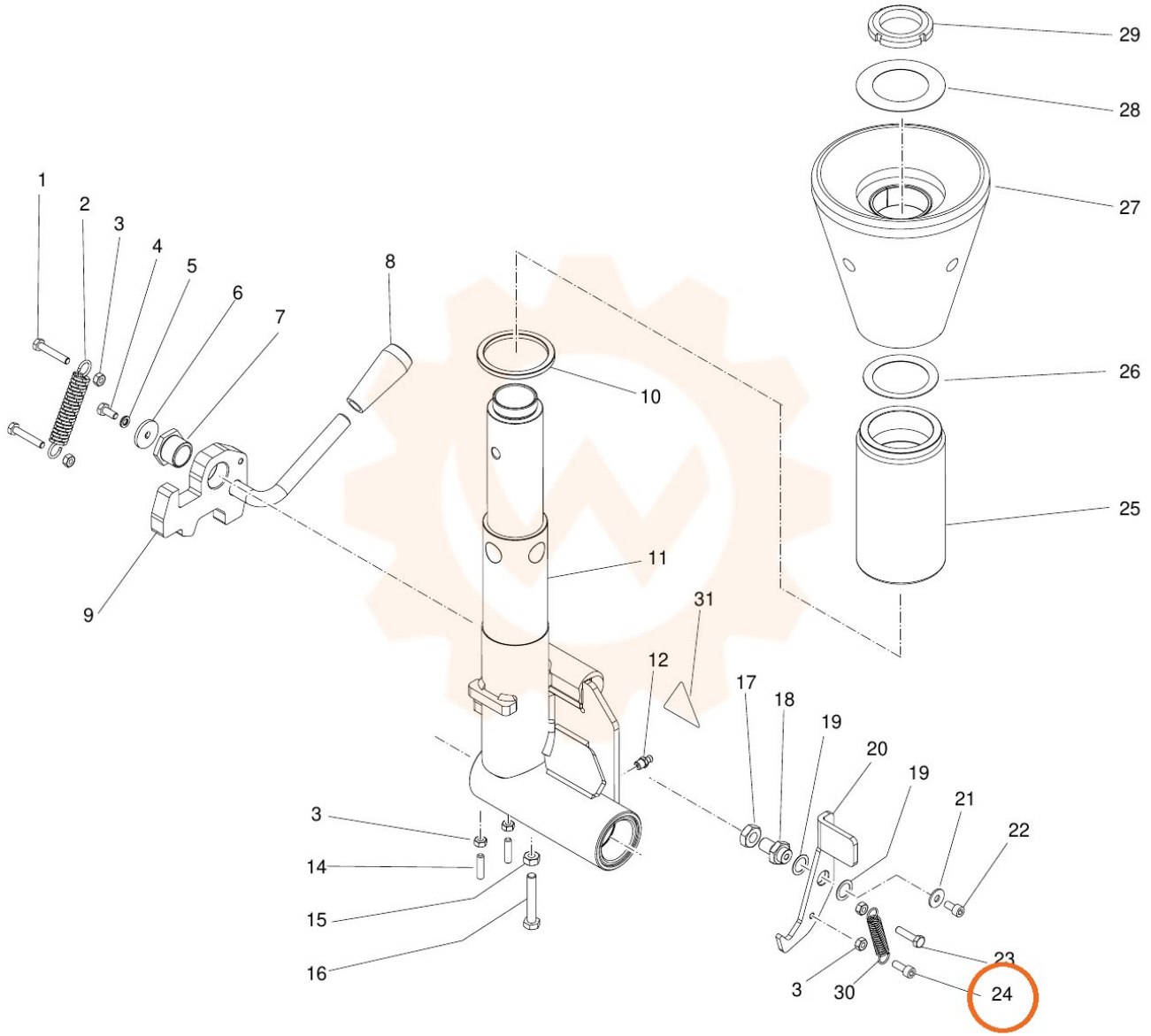
1
2
3
4
5
6
7
8
9
10
11
12
31
29
28
27
26
25
17
18
19
20
19
21
22
3
14
15
16
3
30
23
24