# 11-2-AV 3-armiger Universal-Abzieher mit verstellb. Spanntiefe, bis 650 mm Spannweite, Spanntiefe bis 450 mm



## ANWENDUNGSBILD



## BESCHREIBUNG

Der extra kräftige, 3-armige Universal-Abzieher mit verstellbarer Spanntiefe wird zum Abziehen von schweren Lagern, Zahnrädern und Scheiben in allen gängigen Größen für Handwerk, Werkstatt und Industrie eingesetzt. Damit lässt sich jedes Bauteil lösen, das auf einer Welle sitzt und von außen frei zugänglich ist. Die massive Bauweise des Abziehers passt sich durch seine individuell einstellbare Spannweite und Spanntiefe jeder Abziehsituation an und garantiert sowohl beim Außenabziehen als auch beim Innenausziehen eine kraftvolle, zerstörungsfreie Demontage. Die 3-Armigkeit garantiert eine gleichmäßige Lastverteilung und dadurch einen besonders sicheren Halt am abzuziehenden Teil.

## EINSATZBEREICH

Zum Abziehen von schweren Lagern, Zahnrädern und Scheiben in allen gängigen Größen für Handwerk, Werkstatt und Industrie.

## BENEFIT

- Schraubverbindung ermöglicht leichtes Lösen und besonders festes Anziehen der Abzugshaken mit einem Sechskantschlüssel
- 3-Armigkeit sorgt für eine gleichmäßige Kraftverteilung und ermöglicht größere Abziehkräfte
- Anwendung auch bei exzentrischen Bauteilen durch freibewegliche, auf der Traverse gleitende Abzugshaken
- Variable Anpassung an jede Spannweite zwischen 87 mm – 650 mm sowie Spanntiefe zwischen 500 mm – 450 mm
- Sicheres Aufsetzen der Spindel durch drehbare Spindelspitze sowohl auf glatten Oberflächen als auch bei Zentrierungen (Switch Technology)
- Optional umrüstbar von einem Außenabzieher zu einem Innenauszieher durch Umdrehen der Abzugshaken
- Abrutschsicherung am Spindelkopf für sicheres Arbeiten mit Schraubenschlüssel
- Spindelauslauf zum Schutz des Gewindes

## BEDIENUNG

- Abzugshaken von außen an das abzuziehende Teil ansetzen
- Klauen unter das Bauteil schieben
- Schraubenschlüssel zur Befestigung der Haken nutzen
- Spindel zur Fixierung manuell auf Druck ziehen
- Sechskant am Spindelkopf mit einer Ratsche oder einem Ringmaulschlüssel in Bewegung setzten, bis das Bauteil gelöst ist

## STAMMDATEN

| | |
|---|---|
| GTIN [GTIN] | 4021176730238 |
| Ursprungsland | DE |
| Material | Werkzeugstahl |
| Baureihe | 11-AV |
| Gewicht Brutto [kg] | 34 kg |
| Verpackungsinhalt | 1 Stück |
| Verpackungsgesetz | PAPPE PAP 21 |
| Weltweite Vertriebsfähigkeit gegeben | Ja (REACH, RoHS, POP, PROP65, TSCA) |

## ERSATZTEILE

- 11-1-20_Einsatzbuchse
- 11-1-206_Druckspindel
- 11-650_3-Arm Traverse
- 4-SP-S_3 höhenverstellbare Abzugshaken
- 633370_Zweiseitige Spindelspitze
- 637350_Mechanische Druckspindel | 3,12 kg

# 3-armiger Universal-Abzieher mit verstellb. Spanntiefe, bis 650 mm Spannweite, Spanntiefe bis 450 mm

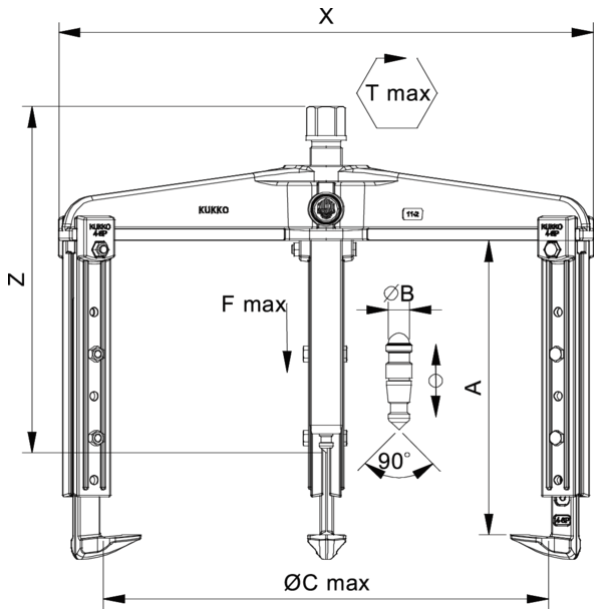


| Abkürzung | Attribut | Wert |
|---|---|---|
| X | Gesamtbreite [mm] | 720 mm |
| Y | Gesamttiefe [mm] | 720 mm |
| Z | Höhe [mm] | 416 mm |
| A | Spanntiefe Aussenabziehen [mm] | 500 mm |
| S1 | Schlüsselweite Betätigungssechskant [mm] | 41 mm |
| Cmin | Spannweite Aussenabziehen (min.) [mm] | 87 mm |
| Cmax | Spannweite Aussenabziehen (max.) [mm] | 650 mm |
| A1 | Spanntiefe Aussenabziehen A1 [mm] | 350 mm |
| A2 | Spanntiefe Aussenabziehen A2 [mm] | 400 mm |
| A3 | Spanntiefe Aussenabziehen A3 [mm] | 450 mm |
| K | Hakenfußstärke an der Spitze (Klauenstärke K) [mm] | 9,5 mm |
| J | Hakenfußbreite (Klauenbreite J) [mm] | 45 mm |
| O | Hakenfußtiefe nutzbar (Klauentiefe nutzbar O) [mm] | 66,5 mm |
| H | Hakenfußtiefe gesamt (Klauentiefe gesamt H) [mm] | 82 mm |
| L | Klauenstärke gesamt (L+1mm) (Klauenabstand zur Grundfläche) [mm] | 25 mm |
| Emin | Spannweite Innenausziehen (min.) [mm] | 290 mm |
| Emax | Spannweite Innenausziehen (max.) [mm] | 740 mm |
| Tmax | max. Drehmoment [Nm] | 650 Nm |
| Fmax | max. Zugkraft [t] | 20 t |
| Fmax | max. Zugkraft [kN] | 200 kN |

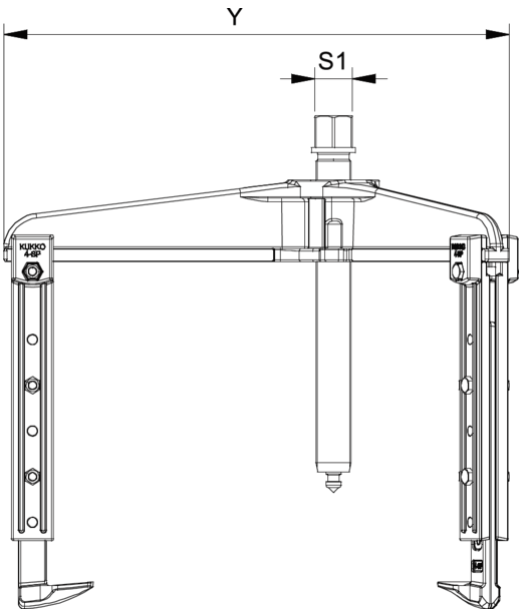


| Abkürzung | Attribut | Wert |
|---|---|---|
| X | Gesamtbreite [mm] | 720 mm |
| Y | Gesamttiefe [mm] | 720 mm |
| Z | Höhe [mm] | 416 mm |
| A | Spanntiefe Aussenabziehen [mm] | 500 mm |
| S1 | Schlüsselweite Betätigungssechskant [mm] | 41 mm |
| Cmin | Spannweite Aussenabziehen (min.) [mm] | 87 mm |
| Cmax | Spannweite Aussenabziehen (max.) [mm] | 650 mm |
| A1 | Spanntiefe Aussenabziehen A1 [mm] | 350 mm |
| A2 | Spanntiefe Aussenabziehen A2 [mm] | 400 mm |
| A3 | Spanntiefe Aussenabziehen A3 [mm] | 450 mm |
| K | Hakenfußstärke an der Spitze (Klauenstärke K) [mm] | 9,5 mm |
| J | Hakenfußbreite (Klauenbreite J) [mm] | 45 mm |
| O | Hakenfußtiefe nutzbar (Klauentiefe nutzbar O) [mm] | 66,5 mm |
| H | Hakenfußtiefe gesamt (Klauentiefe gesamt H) [mm] | 82 mm |
| L | Klauenstärke gesamt (L+1mm) (Klauenabstand zur Grundfläche) [mm] | 25 mm |
| Emin | Spannweite Innenausziehen (min.) [mm] | 290 mm |
| Emax | Spannweite Innenausziehen (max.) [mm] | 740 mm |
| Tmax | max. Drehmoment [Nm] | 650 Nm |
| Fmax | max. Zugkraft [t] | 20 t |
| Fmax | max. Zugkraft [kN] | 200 kN |

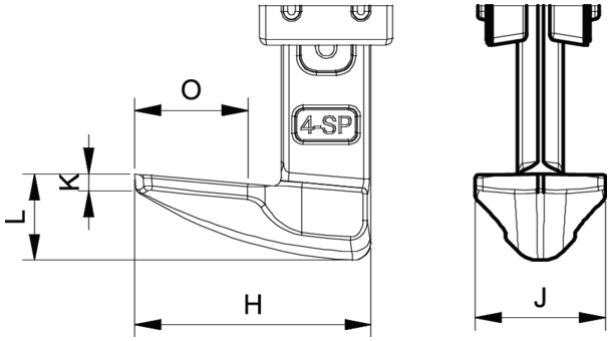


| Abkürzung | Attribut | Wert |
|---|---|---|
| X | Gesamtbreite [mm] | 720 mm |
| Y | Gesamttiefe [mm] | 720 mm |
| Z | Höhe [mm] | 416 mm |
| A | Spanntiefe Aussenabziehen [mm] | 500 mm |

| | | |
|---|---|---|
| S1 | Schlüsselweite Betätigungssechskant [mm] | 41 mm |
| Cmin | Spannweite Aussenabziehen (min.) [mm] | 87 mm |
| Cmax | Spannweite Aussenabziehen (max.) [mm] | 650 mm |
| A1 | Spanntiefe Aussenabziehen A1 [mm] | 350 mm |
| A2 | Spanntiefe Aussenabziehen A2 [mm] | 400 mm |
| A3 | Spanntiefe Aussenabziehen A3 [mm] | 450 mm |
| K | Hakenfußstärke an der Spitze (Klauenstärke K) [mm] | 9,5 mm |
| J | Hakenfußbreite (Klauenbreite J) [mm] | 45 mm |
| O | Hakenfußtiefe nutzbar (Klauentiefe nutzbar O) [mm] | 66,5 mm |
| H | Hakenfußtiefe gesamt (Klauentiefe gesamt H) [mm] | 82 mm |
| L | Klauenstärke gesamt (L+1mm) (Klauenabstand zur Grundfläche) [mm] | 25 mm |
| Emin | Spannweite Innenausziehen (min.) [mm] | 290 mm |
| Emax | Spannweite Innenausziehen (max.) [mm] | 740 mm |
| Tmax | max. Drehmoment [Nm] | 650 Nm |
| Fmax | max. Zugkraft [t] | 20 t |
| Fmax | max. Zugkraft [kN] | 200 kN |

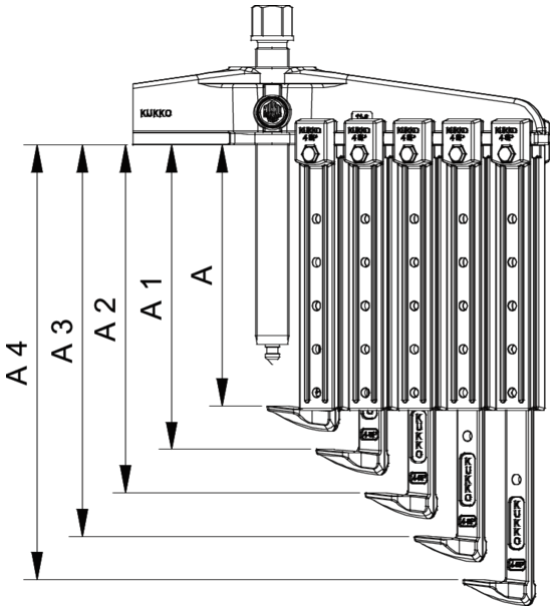


| Abkürzung | Attribut | Wert |
|---|---|---|
| X | Gesamtbreite [mm] | 720 mm |
| Y | Gesamttiefe [mm] | 720 mm |
| Z | Höhe [mm] | 416 mm |
| A | Spanntiefe Aussenabziehen [mm] | 500 mm |
| S1 | Schlüsselweite Betätigungssechskant [mm] | 41 mm |
| Cmin | Spannweite Aussenabziehen (min.) [mm] | 87 mm |
| Cmax | Spannweite Aussenabziehen (max.) [mm] | 650 mm |
| A1 | Spanntiefe Aussenabziehen A1 [mm] | 350 mm |
| A2 | Spanntiefe Aussenabziehen A2 [mm] | 400 mm |
| A3 | Spanntiefe Aussenabziehen A3 [mm] | 450 mm |
| K | Hakenfußstärke an der Spitze (Klauenstärke K) [mm] | 9,5 mm |
| J | Hakenfußbreite (Klauenbreite J) [mm] | 45 mm |
| O | Hakenfußtiefe nutzbar (Klauentiefe nutzbar O) [mm] | 66,5 mm |
| H | Hakenfußtiefe gesamt (Klauentiefe gesamt H) [mm] | 82 mm |
| L | Klauenstärke gesamt (L+1mm) (Klauenabstand zur Grundfläche) [mm] | 25 mm |
| Emin | Spannweite Innenausziehen (min.) [mm] | 290 mm |
| Emax | Spannweite Innenausziehen (max.) [mm] | 740 mm |
| Tmax | max. Drehmoment [Nm] | 650 Nm |
| Fmax | max. Zugkraft [t] | 20 t |
| Fmax | max. Zugkraft [kN] | 200 kN |

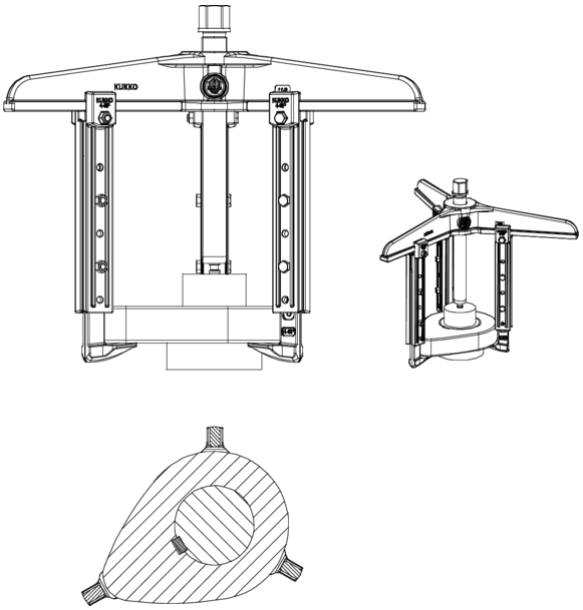

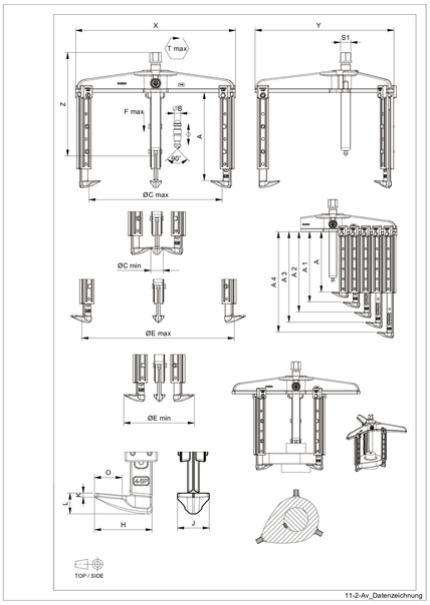


| Abkürzung | Attribut | Wert |
|---|---|---|
| X | Gesamtbreite [mm] | 720 mm |
| Y | Gesamttiefe [mm] | 720 mm |
| Z | Höhe [mm] | 416 mm |
| A | Spanntiefe Aussenabziehen [mm] | 500 mm |
| S1 | Schlüsselweite Betätigungssechskant [mm] | 41 mm |
| Cmin | Spannweite Aussenabziehen (min.) [mm] | 87 mm |
| Cmax | Spannweite Aussenabziehen (max.) [mm] | 650 mm |
| A1 | Spanntiefe Aussenabziehen A1 [mm] | 350 mm |
| A2 | Spanntiefe Aussenabziehen A2 [mm] | 400 mm |
| A3 | Spanntiefe Aussenabziehen A3 [mm] | 450 mm |
| K | Hakenfußstärke an der Spitze (Klauenstärke K) [mm] | 9,5 mm |


| Abkürzung | Attribut | Wert |
|---|---|---|
| X | Gesamtbreite [mm] | 720 mm |
| Y | Gesamttiefe [mm] | 720 mm |
| Z | Höhe [mm] | 416 mm |
| A | Spanntiefe Aussenabziehen [mm] | 500 mm |
| S1 | Schlüsselweite Betätigungssechskant [mm] | 41 mm |
| Cmin | Spannweite Aussenabziehen (min.) [mm] | 87 mm |
| Cmax | Spannweite Aussenabziehen (max.) [mm] | 650 mm |
| A1 | Spanntiefe Aussenabziehen A1 [mm] | 350 mm |
| A2 | Spanntiefe Aussenabziehen A2 [mm] | 400 mm |
| A3 | Spanntiefe Aussenabziehen A3 [mm] | 450 mm |
| K | Hakenfußstärke an der Spitze (Klauenstärke K) [mm] | 9,5 mm |

| | | |
|---|---|---|
| J | Hakenfußbreite (Klauenbreite J) [mm] | 45 mm |
| O | Hakenfußtiefe nutzbar (Klauentiefe nutzbar O) [mm] | 66,5 mm |
| H | Hakenfußtiefe gesamt (Klauentiefe gesamt H) [mm] | 82 mm |
| L | Klauenstärke gesamt (L+1mm) (Klauenabstand zur Grundfläche) [mm] | 25 mm |
| Emin | Spannweite Innenausziehen (min.) [mm] | 290 mm |
| Emax | Spannweite Innenausziehen (max.) [mm] | 740 mm |
| Tmax | max. Drehmoment [Nm] | 650 Nm |
| Fmax | max. Zugkraft [t] | 20 t |
| Fmax | max. Zugkraft [kN] | 200 kN |


| | | |
|---|---|---|
| J | Hakenfußbreite (Klauenbreite J) [mm] | 45 mm |
| O | Hakenfußtiefe nutzbar (Klauentiefe nutzbar O) [mm] | 66,5 mm |
| H | Hakenfußtiefe gesamt (Klauentiefe gesamt H) [mm] | 82 mm |
| L | Klauenstärke gesamt (L+1mm) (Klauenabstand zur Grundfläche) [mm] | 25 mm |
| Emin | Spannweite Innenausziehen (min.) [mm] | 290 mm |
| Emax | Spannweite Innenausziehen (max.) [mm] | 740 mm |
| Tmax | max. Drehmoment [Nm] | 650 Nm |
| Fmax | max. Zugkraft [t] | 20 t |
| Fmax | max. Zugkraft [kN] | 200 kN |