Bout M6 x 8 | Mondolfo Ferro 2-00528

Mondolfo Ferro SL80A · 2024 · Overzichtstekening · positie 11

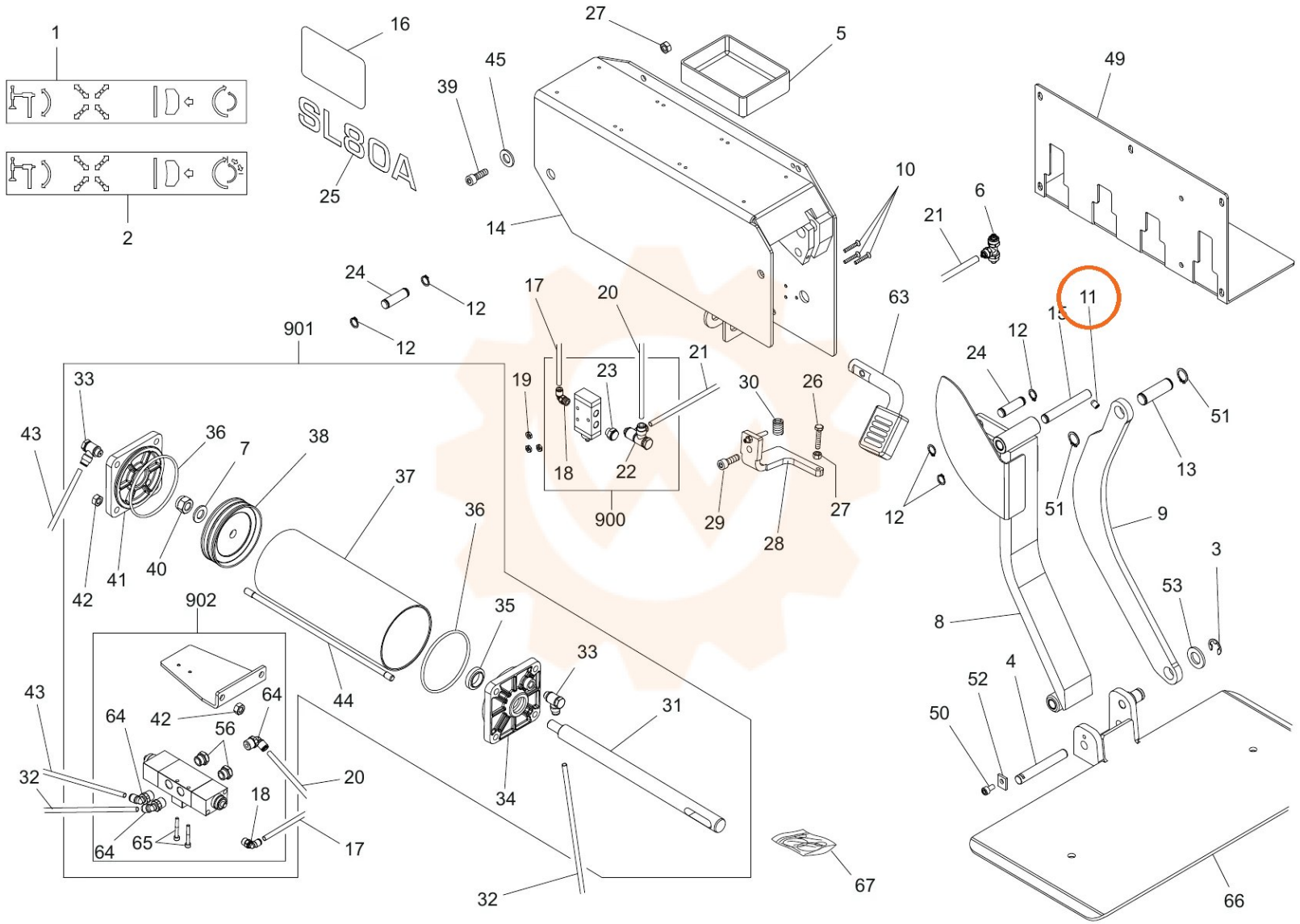
1
2
16
SL80A
25
27
5
45
39
14
10
6
21
49
24
12
12
17
20
63
11
15
12
24
901
33
19
23
21
30
26
51
43
36
7
38
18
22
13
51
37
900
29
27
12
9
36
28
3
42
41
40
902
35
53
8
33
4
52
43
64
42
64
44
31
50
56
32
20
18
34
64
65
17
67
32
66