Manadapter C6-T4 | Mondolfo Ferro 3-00210

Mondolfo Ferro MT3650 UP · 2016 · Tekening 22 · positie 4

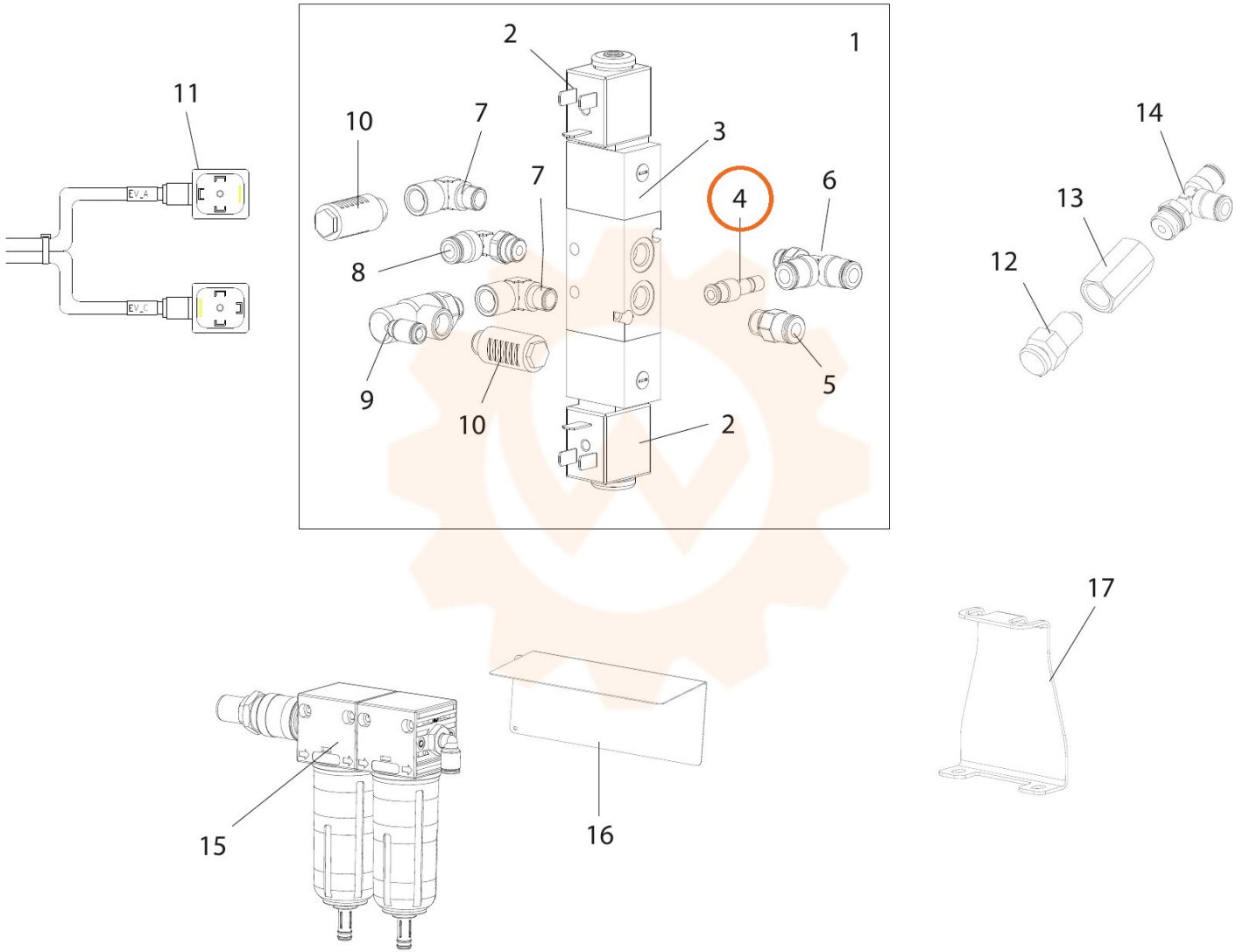
1
2
3
4
5
6
7
7
8
9
10
10
2
11
12
13
14
15
16
17