Manometer G1/8 0-12 bar | Mondolfo Ferro 3-00488

Mondolfo Ferro Aquila Rapax · 2025 · Tekening 1 · positie 5 (2 keer op deze tekening)

FINO A MATRCOLA / UP TO S/N FVC500289

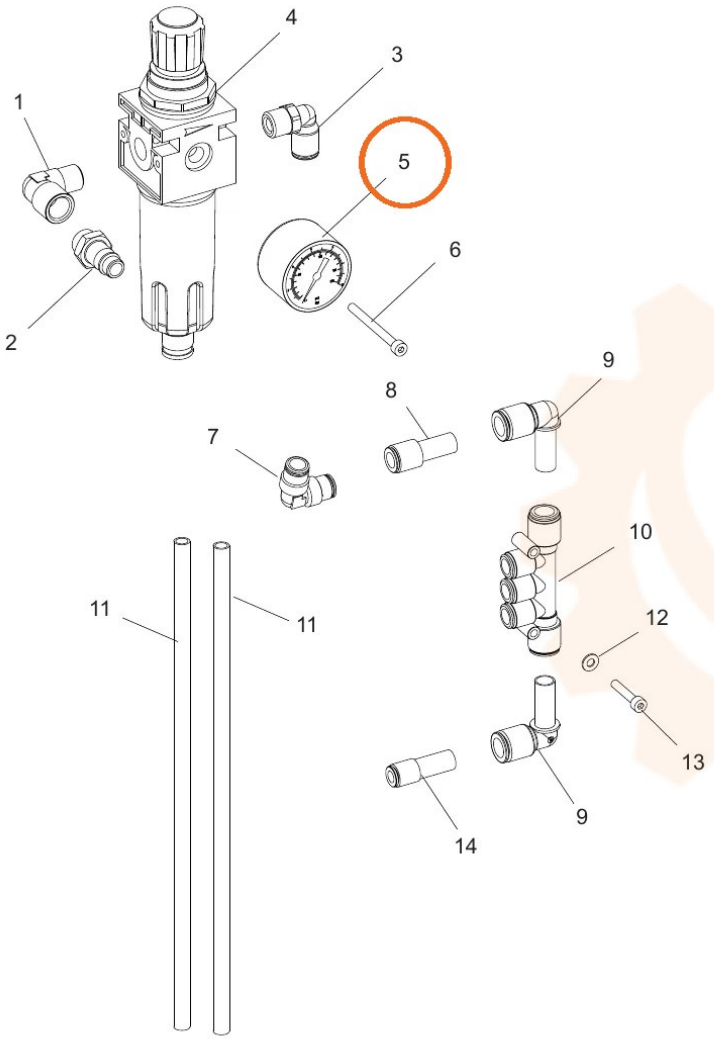

DA MATRCOLA / FROM S/N FVC500289

