CORGHI	ARTIGLIO MASTER	Fig. S	01a / 02	Pannello Dispay

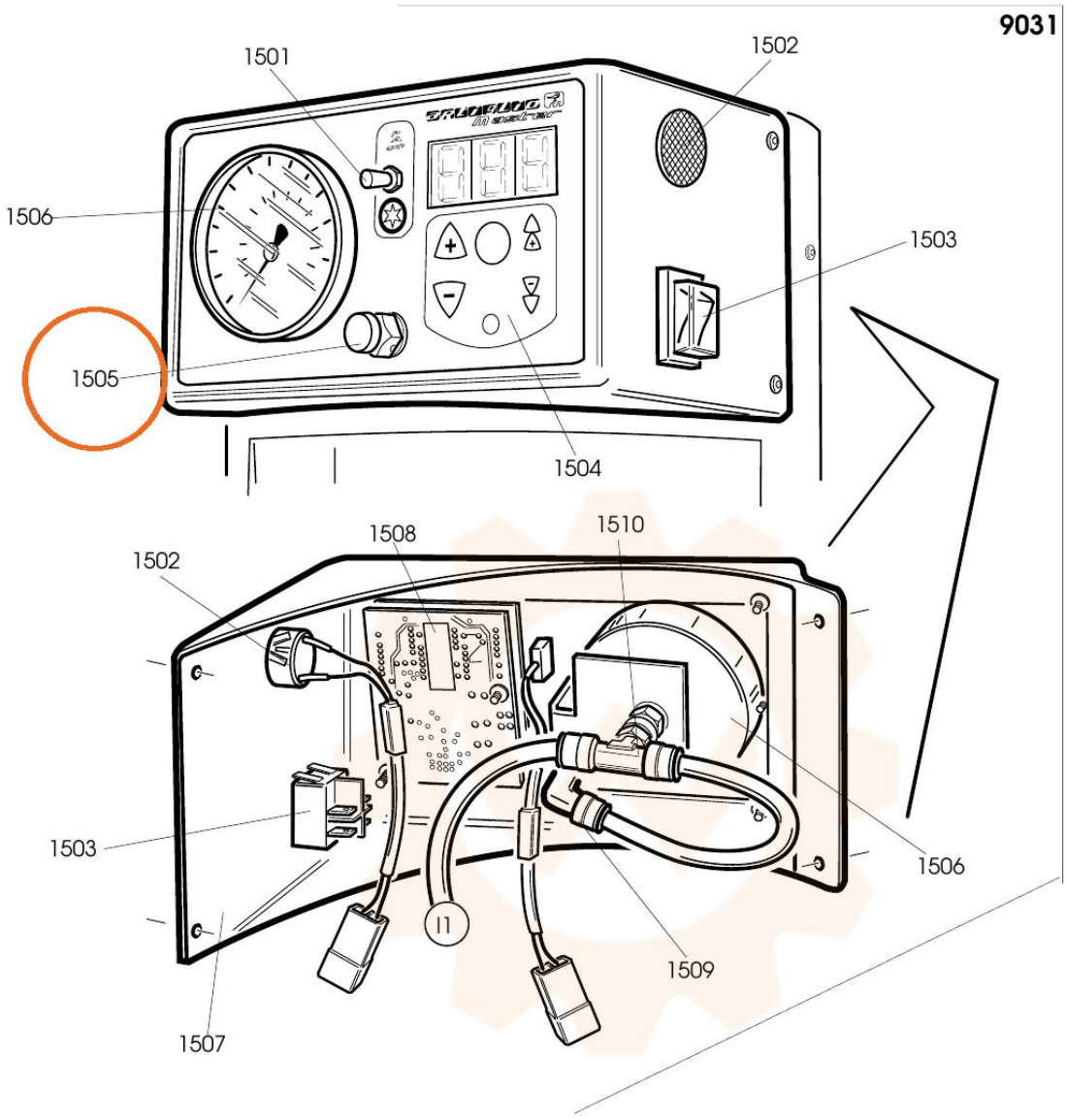

9031	**900261790**	PANNELLO COMP.	PANEL	VERKLEIDUNG	PANNEAU	
1314	900419138	SILENZIATORE	SILENCER	SCHALLDAEMPFER	SILENCIEUX	
1501	900461799	MICROINTERR.	MICROSWITCH	MIKROSCHALTER	MICROINTERRUPTEU	
1502	900461800	SEGNALATORE	SIGNALER	KONTROLLEUCHTE	TEMOIN	
1503	950433848	INTERRUTTORE	SWITCH	SCHALTER	INTERRUPTEUR	
1504	900461795	PANNELLO	PANEL	VERKLEIDUNG	PANNEAU	
1505	900235463	VALVOLA	VALVE	VENTIL	VANNE	
1506	900437831	MANOMETRO	PRESSURE GAUGE	DRUCKMESSER	MANOMETRE	
1506	9003-00493	MANOMETRO	PRESSURE GAUGE	DRUCKMESSER	MANOMETRE	
1507	900461794	CARTER	CASING	GEHAUSE	CARTER	
1508	900461796	SCHEDA DISPLAY	P.C.BOARD	ELEKTR.PLATINE	FICHE ELECTR.	
1509	900431999	RACCORDO	CONNECTOR	ANSCHLUSS	RACCORD	
1510	900438665	RACCORDO	CONNECTOR	ANSCHLUSS	RACCORD	