REVISION 15A-01

C-6A-1000000

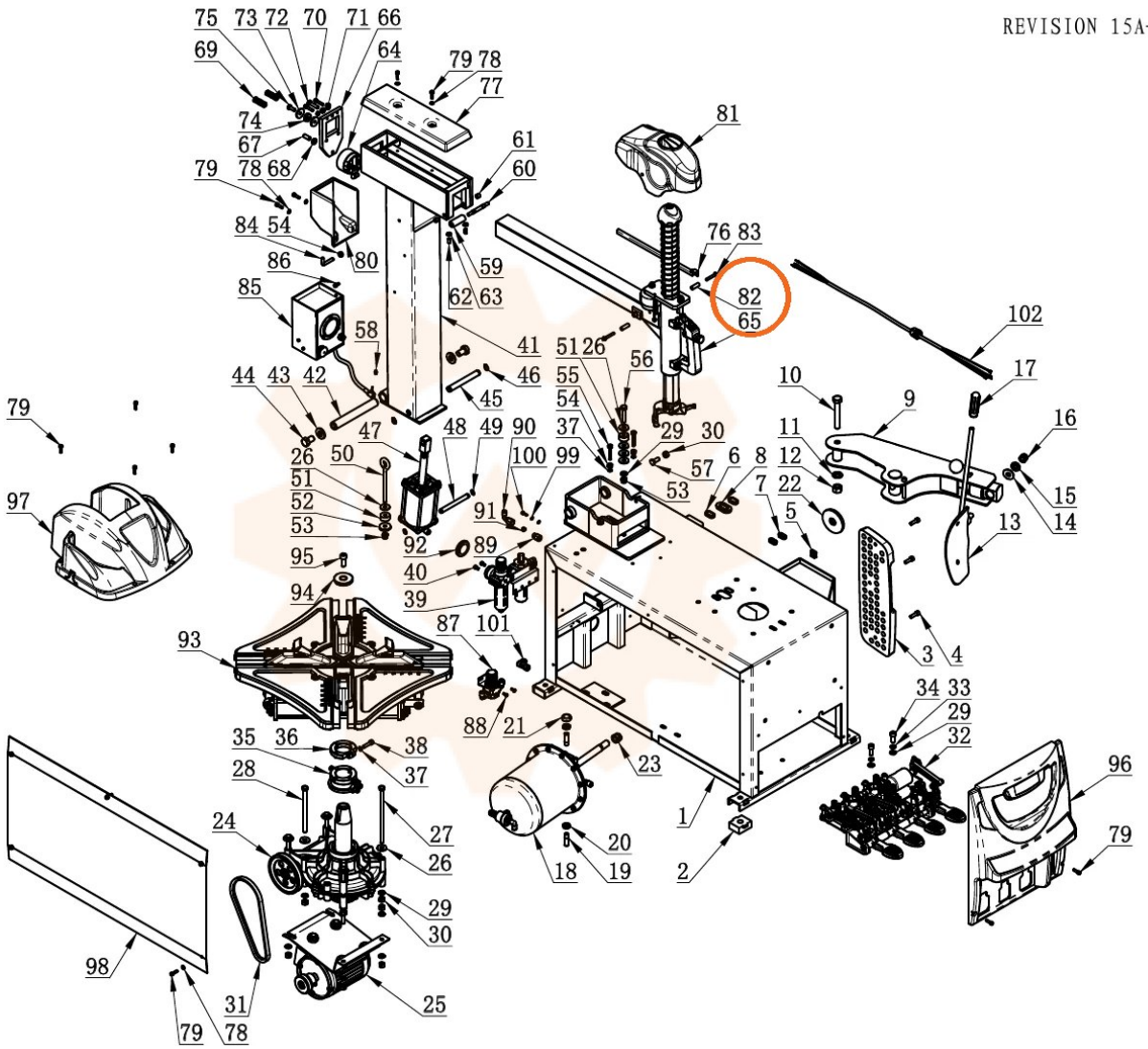


Onderdelentekening Mondolfo Ferro · Workshopparts B.V. · workshopparts.nl · artikelnummer 907348