Kabel L. 110 | Mondolfo Ferro 4-101698

Mondolfo Ferro Aquila Audax · 2013 · Tekening 22 · positie 1903

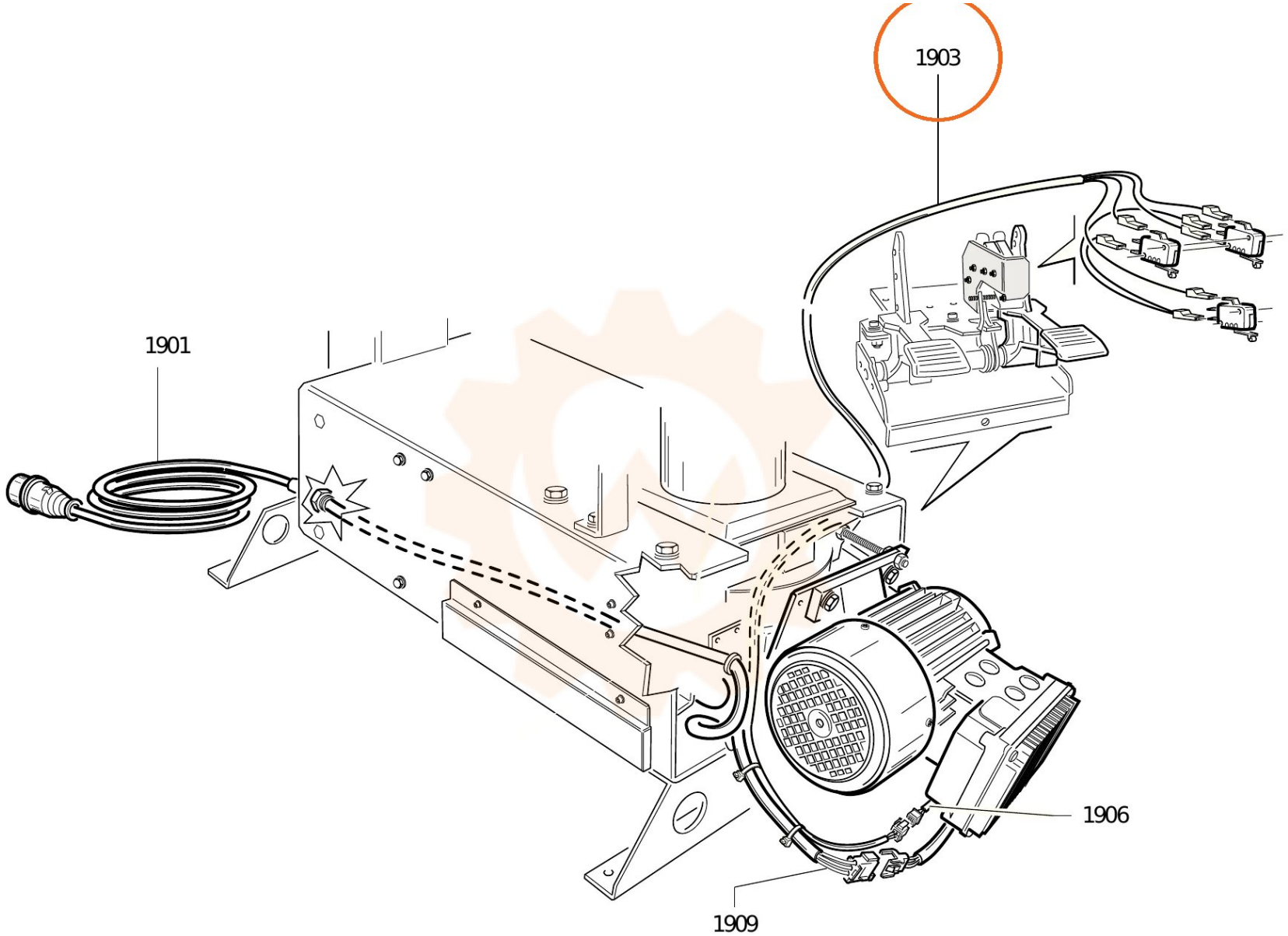
1903
1901
1906
1909