GRUPPO CENTRALINA IDRAULICA HD1300 R
HD1300 R HYDRAULIC POWER GROUP

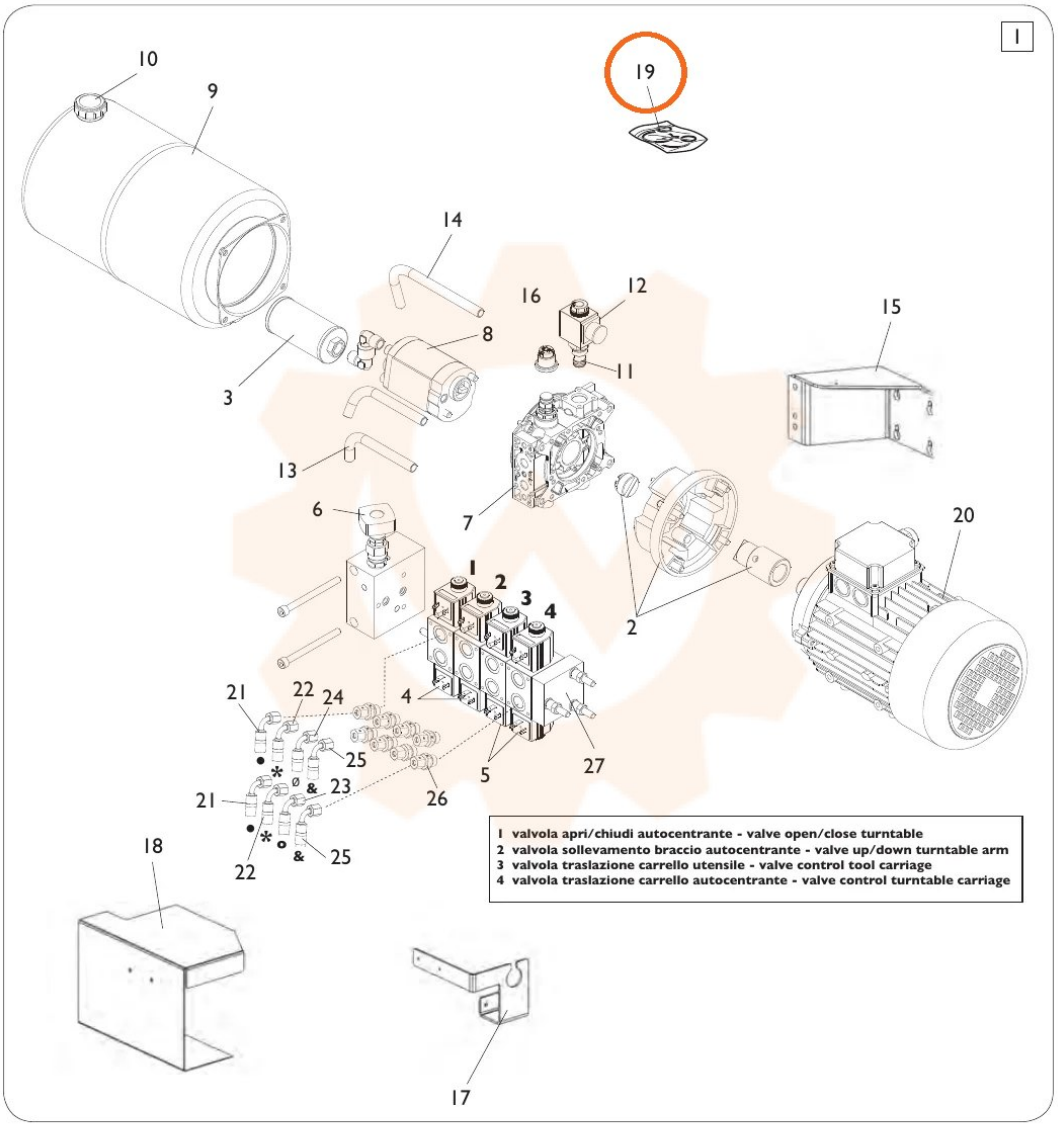

1 valvola apri/chiudi autocentrante - valve open/close turntable
2 valvola sollevamento braccio autocentrante - valve up/down turntable arm
3 valvola traslazione carrello utensile - valve control tool carriage
4 valvola traslazione carrello autocentrante - valve control turntable carriage

PANZITTA SALES & SERVICE
72 George Avenue
Wilkes-Barre, PA 18705
570-822-6720 800-822-6720
www.panzittasales.com