Moer M8 | Mondolfo Ferro 2-00723

Mondolfo Ferro Titan PI240H B · 2018 · Tekening 9 · positie 10 (3 keer op deze tekening)

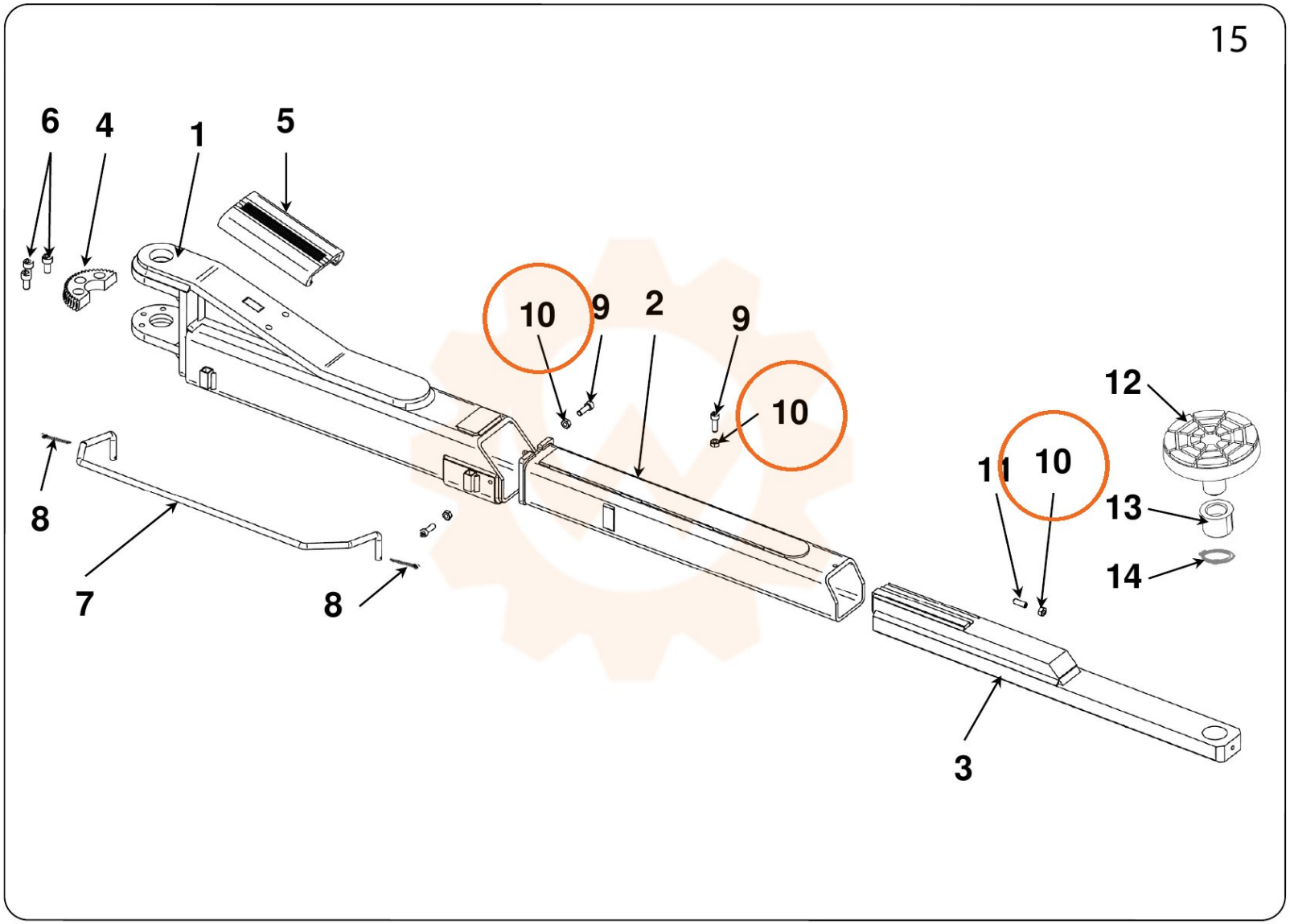
15
6
4
1
5
10
9
2
9
10
12
11
10
13
14
8
7
8
3