Label versnellingsbak | Mondolfo Ferro 4-406159

Mondolfo Ferro TB125 · 2017 · Tekening 7 · positie 186

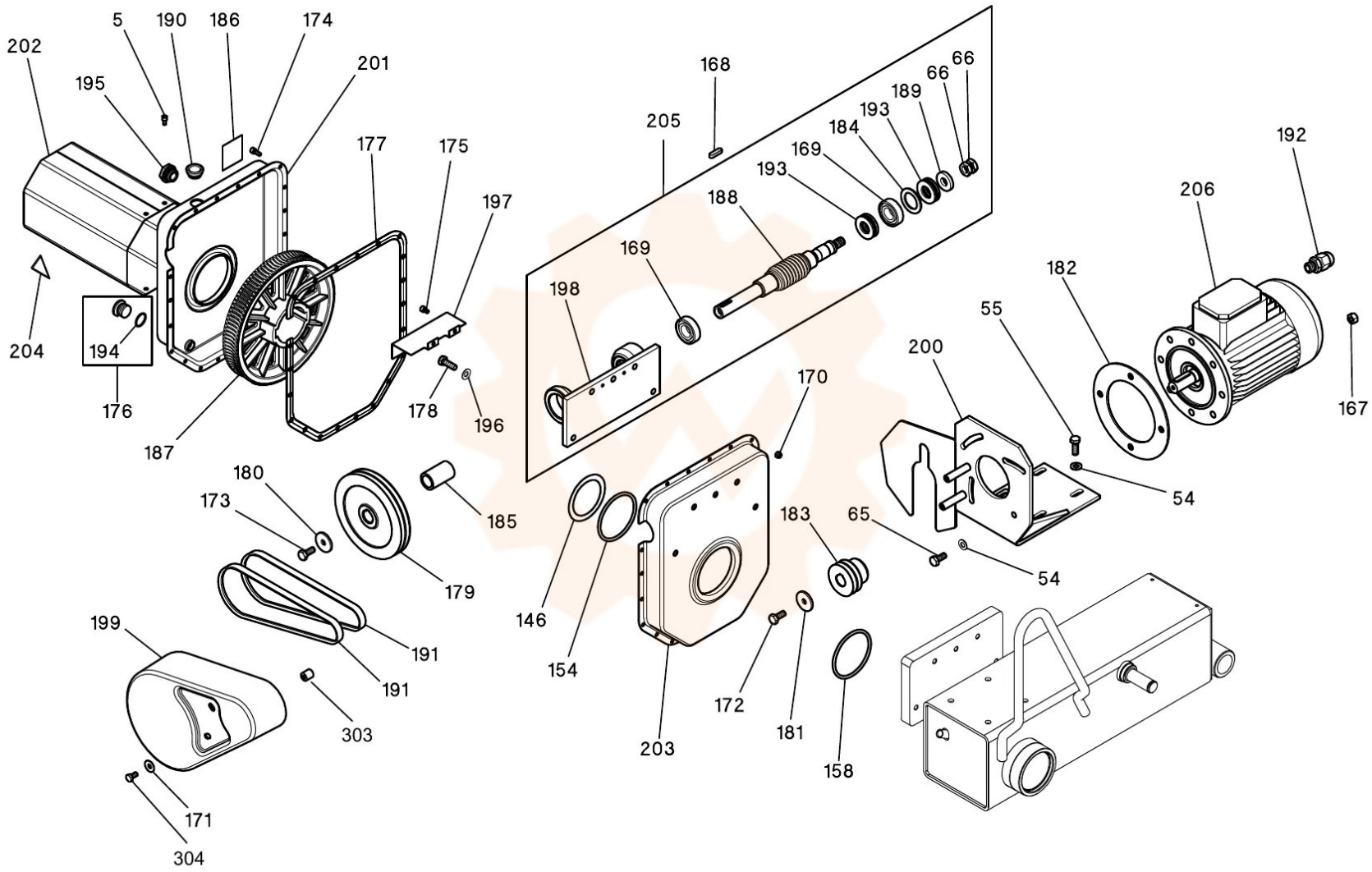

Onderdelentekening Mondolfo Ferro · Workshopparts B.V. · workshopparts.nl · artikelnummer 900811