TBE 156 S

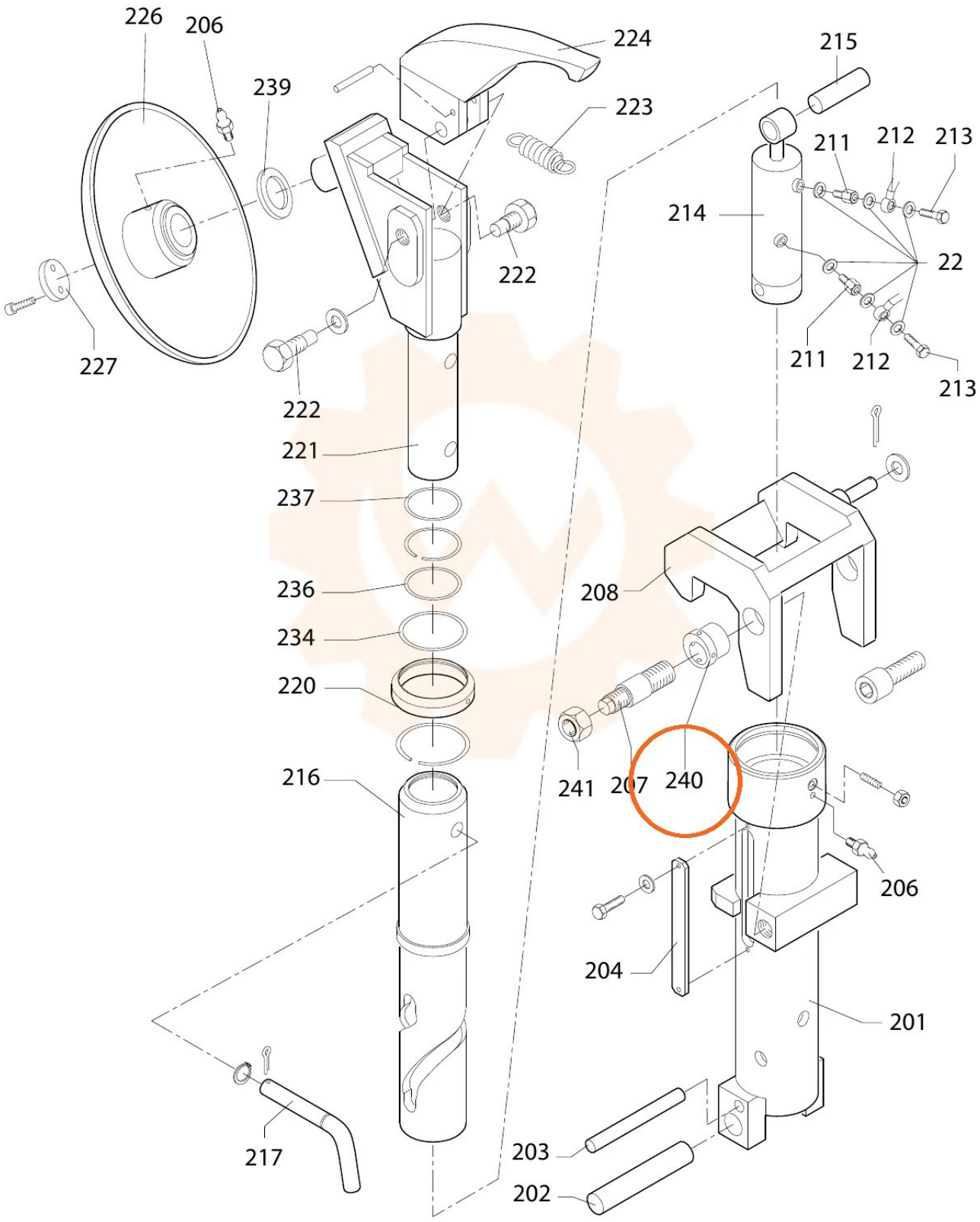
226
206
239
224
223
222
227
222
221
237
236
234
220
216
217
215
211
212
213
214
22
211
212
213
208
241
207
240
206
204
201
203
202