CORGHI	ARTIGLIO MASTER	Fig. O	01 / 03	Gruppo utensili

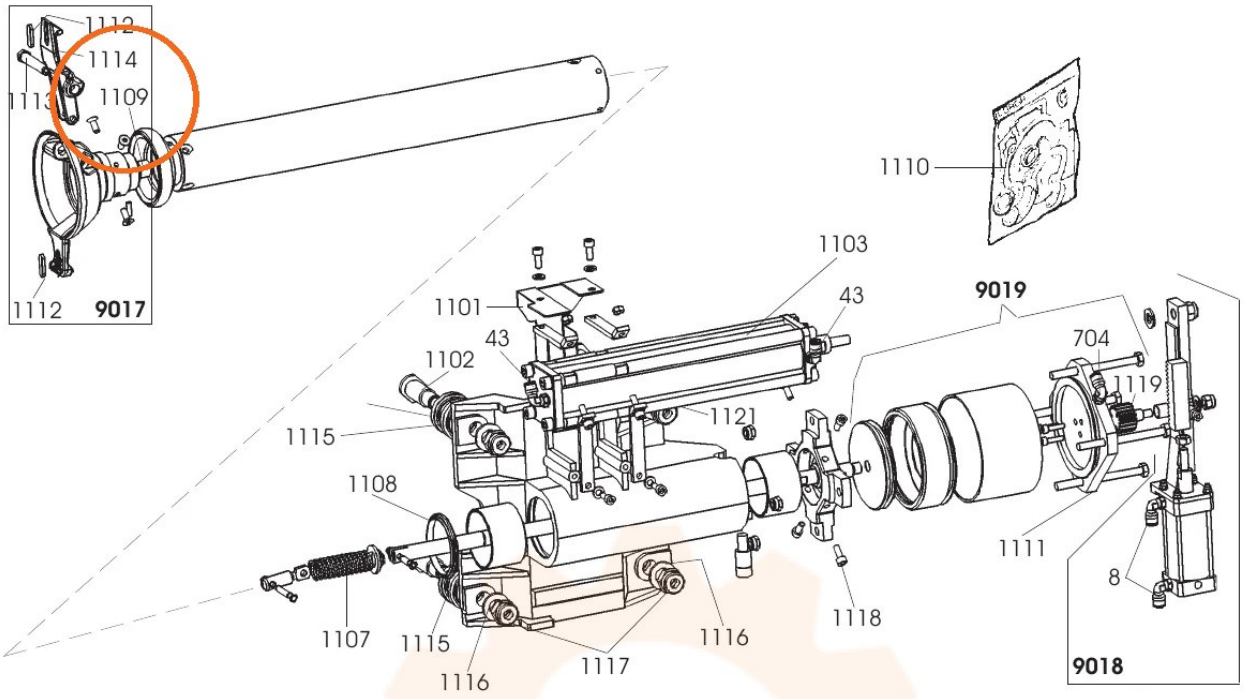

9017	**900262390**	**TESTINA**	**HEAD**	**KOPF**	**TETE**
1109	9003-01158	BOCCOLA	BUSHING	LAGER	DOUILLE
1112	900461489	INSERTO	INSERT	EINLAGE	INSERT
9018	**900261505**	**CILINDRO**	**CYLINDER**	**ZYLINDER**	**CYLINDRE**
0008	9003-00220	RACCORDO	CONNECTOR	ANSCHLUSS	RACCORD
9019	**900261613**	**UTENSILE**	**TOOL**	**WERKZEUG**	**OUTIL**
0704	900438664	RACCORDO	CONNECTOR	ANSCHLUSS	RACCORD
1111	900361493	FLANGIA	FLANGE	FLANSCH	FLASQUE
1101	900361497	LAMIERA	METAL SHEET	BLECH	TOLE
1102	900361496	PERNO	PIN	ZAPFEN	PIVOT
1103	900261500	CILINDRO	CYLINDER	ZYLINDER	CYLINDRE
1107	900461510	MOLLA	SPRING	FEDER	RESSORT
1108	9003-01173	RASCHIAOLIO	SCRAPER RING	OELABSTREIFRING	RACLETTE
1110	900245486	KIT GUARN.(9018)	SEALS KIT(9018)	DICHTUNGSATZ(9018)	KIT JOINTS(9018)
1110	900456222	KIT GUARN.(1103)	SEALS KIT(1103)	DICHTUNGSATZ(1103)	KIT JOINTS(1103)
1110	900262525	KIT GUARN.(9019)	SEALS KIT(9019)	DICHTUNGSATZ(9019)	KIT JOINTS(9019)
1113	900361488	FULCRO	FULCRUM	DREHPUNKT	ENTABULRE
1114	900361403	UTENSILE	TOOL	WERKZEUG	OUTIL
1115	900257431	RULLO	ROLLER	WALTZE	ROULEAU
1116	900601045	RONDELLA	WASHER	UNTERLEGSCHEIBE	RONDELLE
1117	9002-71526	DADO	NUT	MUTTER	ECROU
1118	900600309	VITE	SCREW	SCHRAUBE	VIS
1119	900361492	INGRANAGGIO	GEAR	ZAHNRADGETRIEBE	ENGRENAGE
1120	9003-01195	BOCCOLA	BUSHING	LAGER	DOUILLE
1121	900356012	PERNO	PIN	ZAPFEN	PIVOT
0043	900438664	RACCORDO	CONNECTOR	ANSCHLUSS	RACCORD